مخصصة ZIGPAC
حقائب ظهر من PVC شفاف
)ZPCPLB0009(
دليل المشتري

المواصفات والامتثال وسير عمل
المشتريات للمدارس،
وأماكن العمل، والفعاليات.

المادة الشفافة لا
تثبت قبول المكان أو قدرة التحمل،
أو الامتثال الكيميائي.
يسد هذا الدليل الفجوة بين
الافتراضات السلبية والمشتريات النشطة
القائمة على المواصفات.



تحديد المعيار الأساسي: حقيبة ظهر منظمة مقابل حقيبة السحب

المعادل الخاطئ



المنتج المستهدف (ZPCPLB0009)



- لا تُعد حقائب الظهر المخصصة من PVC (ZPCPLB0009) بديلاً قابلاً للتبادل عن الحقائب ذات الأربطة من حيث الإغلاق، ومسارات الحمل، أو التكاليف المعروضة.
- يجب تحديد السعة وحمولة الحمل وملاءمة الأغراض من الأبعاد النهائية الفعلية والتحقق المادي من العينات، ولا يجوز افتراضها من صورة لحقيبة تحتوي على كتب أو حاسوب محمول.

اختبار الواقع: الشفافية مقابل قبول المكان

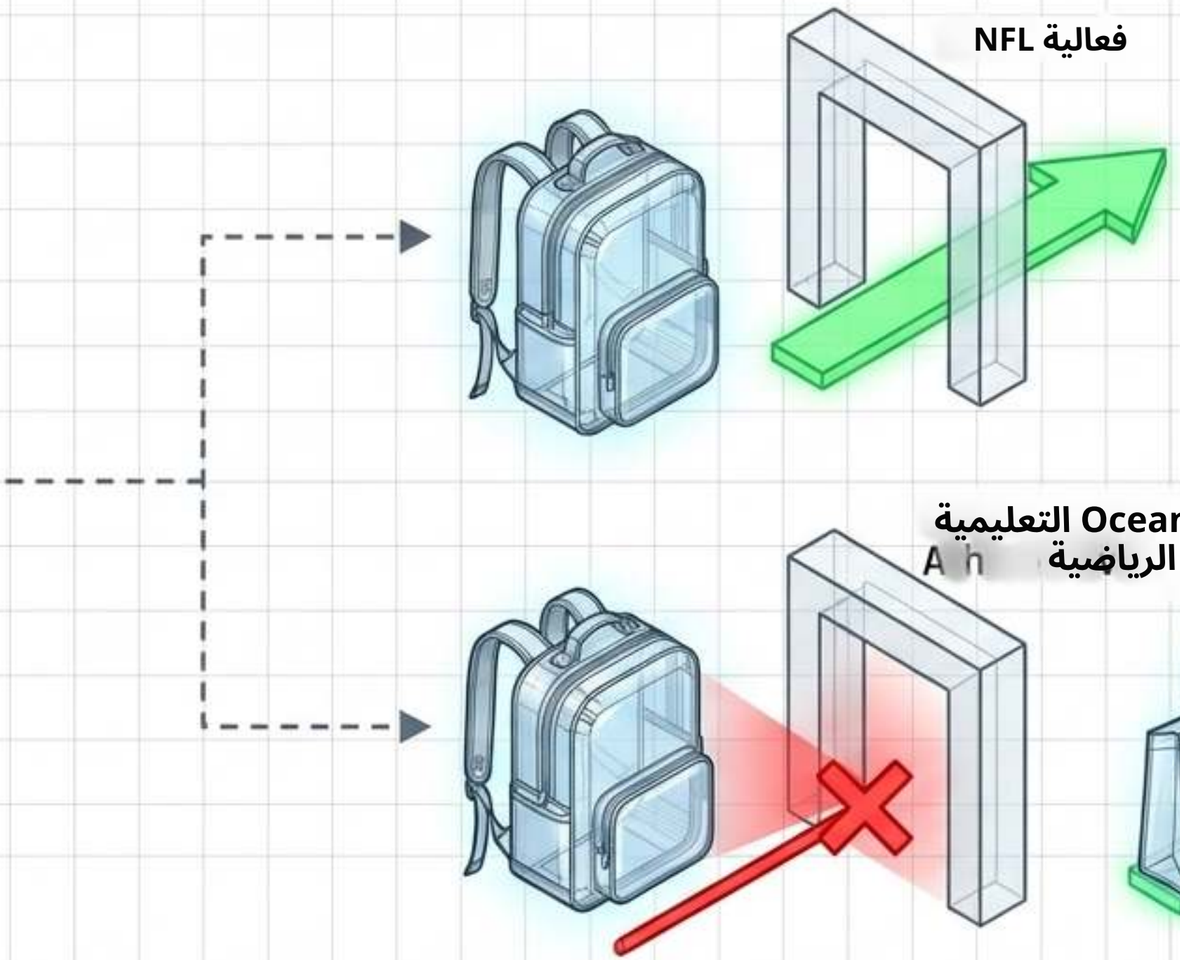

فعالية NFL

تسمح بحقائب الظهر الشفافة
حتى 12 × 6 × 12 بوصة
(30.5 × 15.25 × 30.5 cm).

منطقة Ocean Springs التعليمية
الفعاليات الرياضية

تحظر حقائب الظهر الشفافة؛
وتسمح بالحقائب الشفافة المحددة
المواصفات.

تحقق من شكل الحقيبة قبل تطوير التصميم الفني.
- السياسات قواعد مستقلة، وليست ضمانات لاعتماد المنتج. لا تدّعي ZIGPAC أي اعتماد تلقائي من المكان لهذا SKU.

مصفوفة سيناريوهات الشراء

فحص العينة الحاسم	المحرك الرئيسي للسياسة	حالة الاستخدام
الملاءمة، وسهولة الوصول إلى الإغلاق، والراحة مع الحمولة المقترحة	سياسة المنطقة التعليمية & قواعد جيوب الخصوصية	الاستخدام اليومي في المدرسة
الغلاف النهائي والرؤية من خلال جميع الألواح ذات الصلة	الإذن بحقائب الظهر & الحدود الخارجية	توزيع الفعاليات
إمكانية الوصول للتفتيش و التنظيم العملي	قواعد صاحب العمل للأقسام والمحتويات المسموح بها	الاستخدام في مكان العمل
وضوح التصميم الفني و ملاءمته للنشاط	استخدام المستلم & الموعد النهائي للتوزيع	الحملة الترويجية

ملاحظة: هذه مسارات مواصفات منفصلة. سجّل السياسة المطبقة وتاريخ المراجعة في ملخص الشراء.

تحديد الأبعاد: التحقق من تغيّر الحالة

الحالة 1 (فارغة)

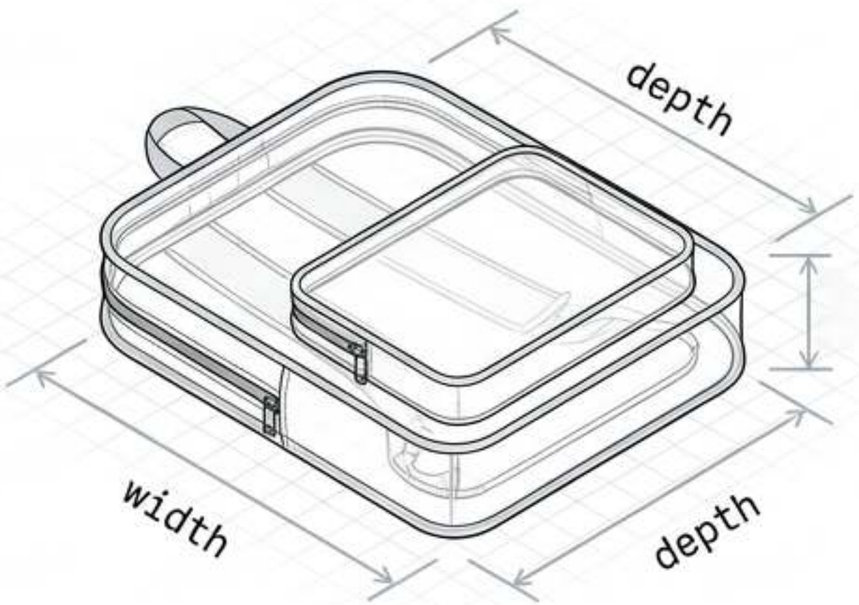

فارغة: مسطحة وهندسية

الارتفاع

الحالة 2 (محمّلة)



محمّلة: غلاف مشوّه

- قِس الهيكل الخارجي المُجمّع بدلاً من الاعتماد على أبعاد القص.
- وثّق الجيوب البارزة والحواف والأجهزة المعدنية.
- تحذير مهم: العينة التي تتغير شكلها عند تعبئتها تحتاج إلى مراجعة مقابلة مقارنةً بحدود حجم المكان. اختبر الإغلاقات بالمحتويات المقصودة مع تشغيلها بالكامل.

التشريح المفصّل: عزل الألواح والمكونات

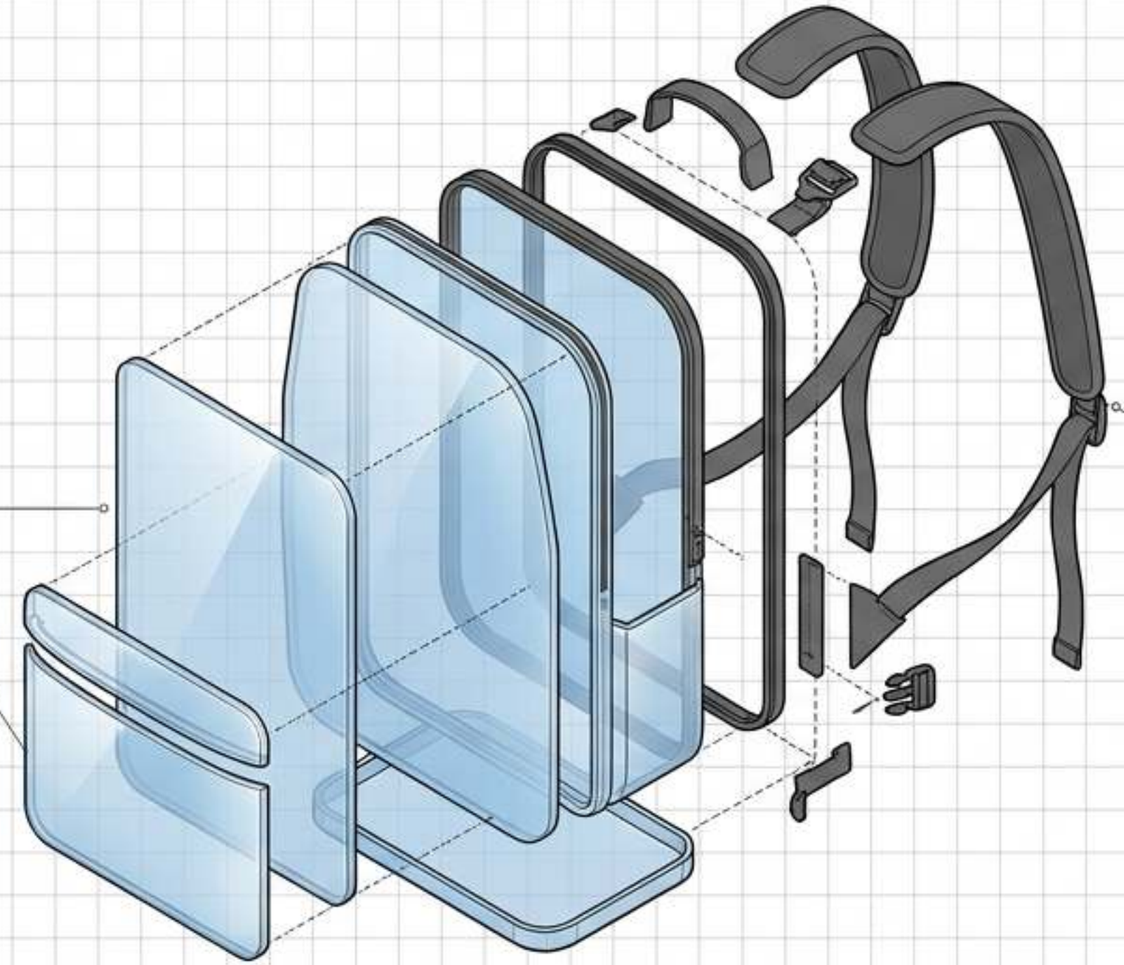

المجموعة أ: الألواح الشفافة
(الأفلام المُلوّنة أو التعتيم
بنود تخضع لمراجعة السياسات، وليست
ترقيات تلقائية)

المجموعة ب: ملوّنة 8
المكونات الهيكلية

- لا تختر المادة بالسماكة وحدها. اطلب سماكة فيلم محددة ومعلنة وتفاوتاً متفقاً عليه.

تحقّق مما إذا كانت الأحزمة أو الأجهزة المعدنية تحجب لوح الظهر الشفاف.

لم يتم تحديد مقاومة للتشقق عند البرودة أو مقاومة للاصفرار
أو عمر خدمة محدد مسبقاً.

التصميم الفني والرؤية: نموذج الحجب



خط رؤية واضح
شعار بحجم وموضع مناسبين (مثال: Super Bowl LVIII
بحد أقصى 3.4 بوصة (عرضاً × 4.5 بوصة ارتفاعاً)
يحافظ على الرؤية الداخلية المطلوبة.



رؤية محجوبة
علامة تجارية كبيرة الحجم مع خلفيات صلبة كثيفة تُبطل سياسة الدخول الشفافة.

ميّز بين القواعد الخاصة بالفعالية والقواعد العامة.

- حدّد اللوح المقصود واتجاه العرض بجانب أبعاد الحقيبة.

يجب أن يُظهر الإثبات الحقيبة بالكامل، وليس الشعار المعزول فقط.

ZIGPAC

اعتماد التصميم الفني والتحقق من الطباعة

1



1. تأكيد ملاءمة العملية
ناقش الطباعة الحريرية، أو الطباعة الرقمية/فوق البنفسجية، أو النقل الحراري. لا تفترض أن كل طريقة متاحة
أو آمنة لمادة PVC.

2

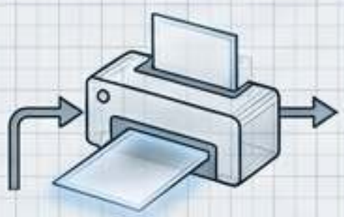

2. افحص عينة الطباعة المادية
إن الإثبات الرقمي الجذاب بصرياً لا يُظهر قوة الالتصاق أو سلامة الغشاء.

3

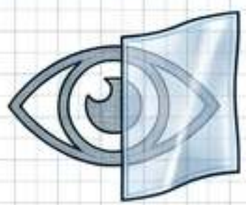

3. مراجعة الوضوح المادي

تحقّق من اللون والالتصاق وتشوه اللوح الشفاف على الركيزة الفعلية.

4



4. ضبط المراجعات
احتفظ بنسخة التصميم الفني المعتمدة مع صور العينات والمواصفات الموقعة.

ZIGPAC

تسلسل الإنتاج من 6 مراحل

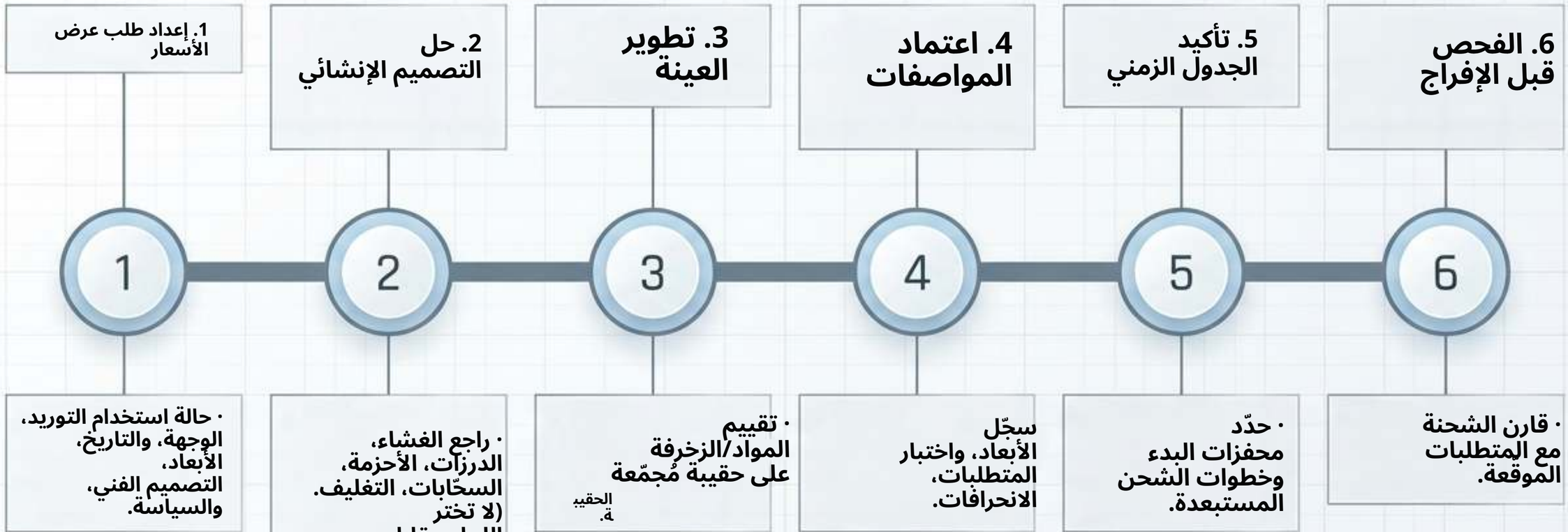

ZIGPAC

مصفوفة مسارات الشراء

حقيبة ظهر موجودة + العلامة التجارية

القيد: الأبعاد/المكوّ-نات المقيّدة.

"اسأل: هل المخزون يتوافق مع الاستخدام المقصود؟"

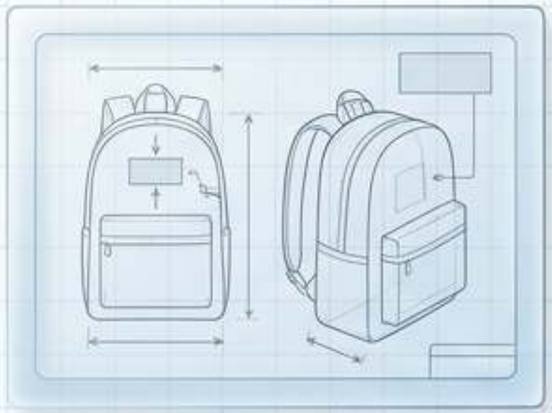

تصنيع PVC مخصص

القيد: تطوير/عينة **يجب تضمين الاعتماد.**

"اسأل: ما الممكن وما تكلفته؟"

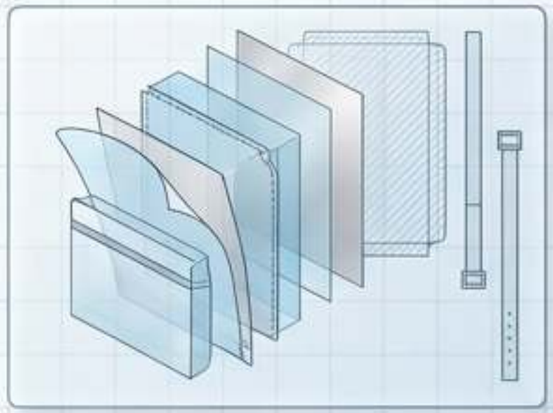

مواصفات PVC منقّحة

القيد: السماكة وحدها **المتانة.**

"اسأل: ما اختبارات العينة **التي تُثبت صحة التصنيع؟"**

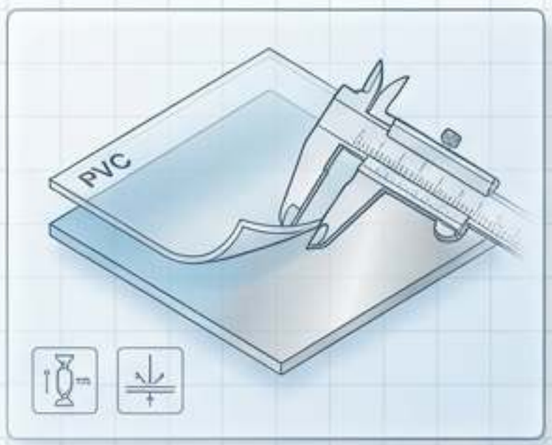

بديل TPU منفصل

القيد: مادة مختلفة، المعالجة، والشروط.

"اسأل: كيف تؤدي العينات المماثلة **أداءها في الظروف نفسها؟"**

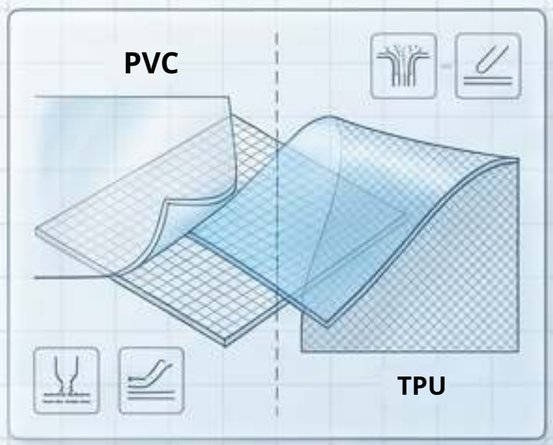

قارن نطاق التكلفة المُسلَّمة (إعداد التصميم الفني، وأخذ العينات، وتغييرات المواد، ورسوم الشحن والجمارك)، لا سعر الوحدة المُعلن فقط.

ZIGPAC

لوحة معلومات فحص الجودة

الكيميائي / الحالة (الرائحة / التعبئة)	الفحص المادي (الأكتاف / الدرزات / الإغلاق)	المظهر البصري (الأبعاد / الوضوح)
راجع العينة بعد التخزين المغلق. تحقّق من الرطوبة المحتجزة أو الثنيات الدائمة.	قيّم الرفع/الحمل بحمولة تمثيلية. شغّل السحّاب فارغاً ومحمّلاً بالكامل وفق عدد الدورات المتفق عليه.	قِس الهيكل الخارجي النهائي مقارنة بالقيم المتفق عليها. افحص الالتصاق والوضوح مع محتويات داكنة خلف اللوح.

حوّل المنافع المقصودة إلى فحوص قبول.
لا يمكن لأي من هذه الطرق الثلاث أن يحل محل الأخرى.

ZIGPAC

التنقل عبر نطاق المواد الكيميائية والامتثال

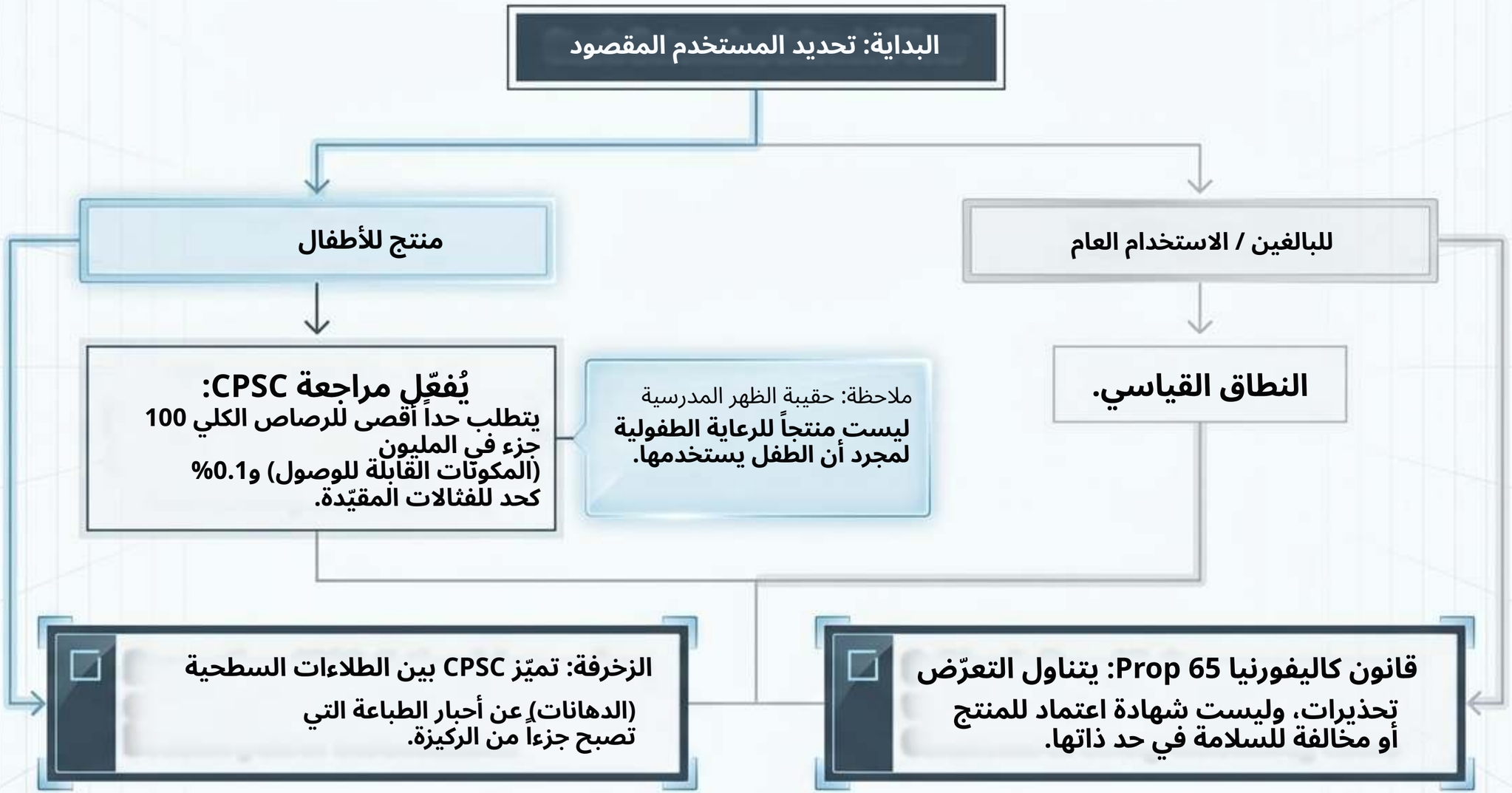

تحذير: تبقى ادعاءات "خالٍ من الفثالات" و"غير سام" غير مدعومة بتقارير مختبرية محددة مرتبطة بالمادة النهائية.

ZIGPAC

تنفيذ التغليف واللوجستيات

التحقق من التغليف:

افحص عينة معبّأة للكشف عن الثنيات الدائمة
واحتكاك الأسطح المطبوعة، والقبول المتفق عليه
للرائحة بعد التخزين المغلق.

اقتصاديات الشحن:

الحقيبة خفيفة الوزن لا تضمن
انخفاض رسوم النقل إذا كانت تشغل مساحة كبيرة.
تتطلب تقديرات الشحن تأكيد
أبعاد الكرتون والوزن الإجمالي.

الطلبات المتكررة:

احتفظ بالتصميم الفني المعتمد وعينات المرجع
وتعليمات التغليف. إن اسم المنتج المألوف
لا يضمن بقاء الغشاء أو
الأجهزة المعدنية دون تغيير عند إعادة الطلب.

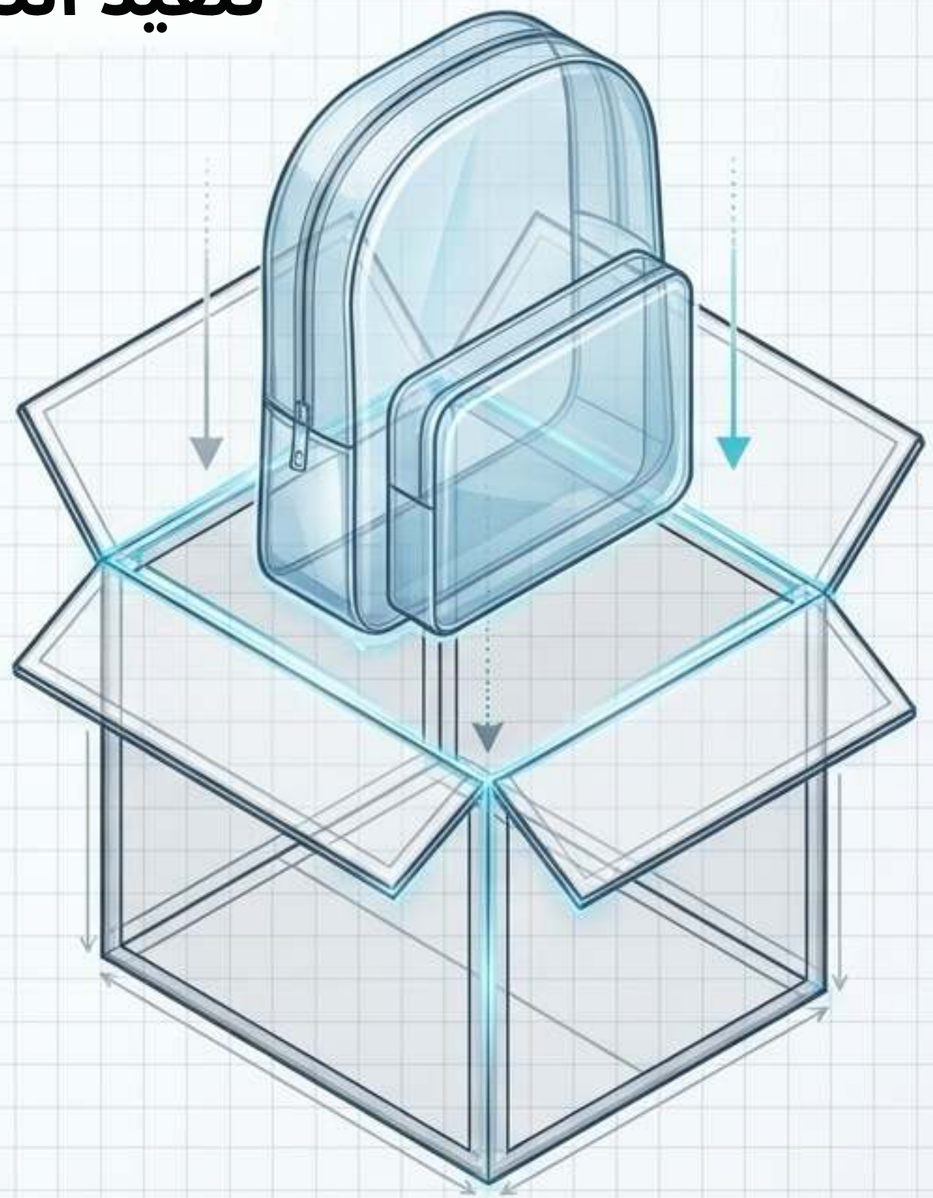

الملخص الجاهز للعينة

- [ ] المستخدم والسياسة: المستخدم المحدد، والمحتويات المقصودة، وحدود سياسة المكان الرسمية.
- [ ] الأبعاد: العرض المحدد، والعمق، والارتفاع المطلوبة للغلاف الفارغ والمحمّل.
- [ ] التصنيع: الألواح الشفافة المحددة، أجهزة الأحزمة، وترتيبات الإغلاق.
- [ ] التصميم الفني: ملفات الشعار مع الموضع المقصود، والحجم، وطريقة الطباعة.
- [ ] اللوجستيات: الكمية المطلوبة، والوجهة، و الموعد النهائي الدقيق للوصول.

يبدأ الطلب الكبير المفيد بالمستخدم المقصود والمحتويات. اربط التصنيع، والاختبار والتسليم دون الاعتماد على ادعاءات اعتماد غير مدعومة.