تحديد مواصفات
الظفر المخصص كامل التغطية

أغلفة أظافر للبيع بالتجزئة

مخطط التوريد والمتطلبات التنظيمية
والمواصفات الفنية للوحدة SKU ZPCSo027.

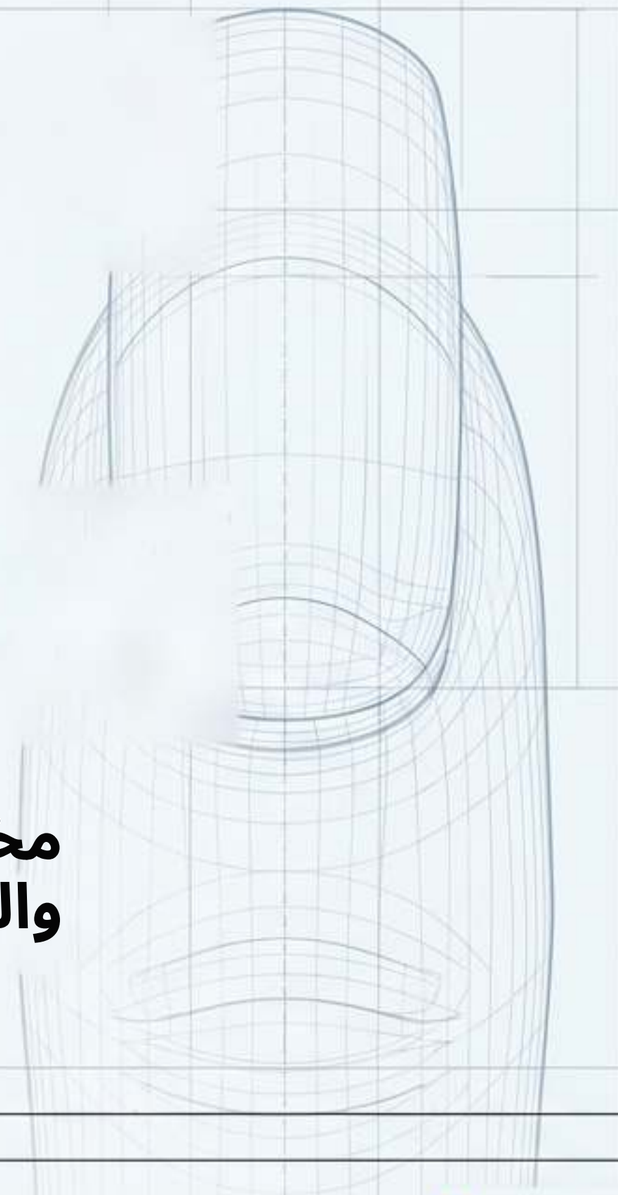

فجوة التقييم 3.7 نجوم

مجرد نموذج جميل

غلاف يدوم ويثبت

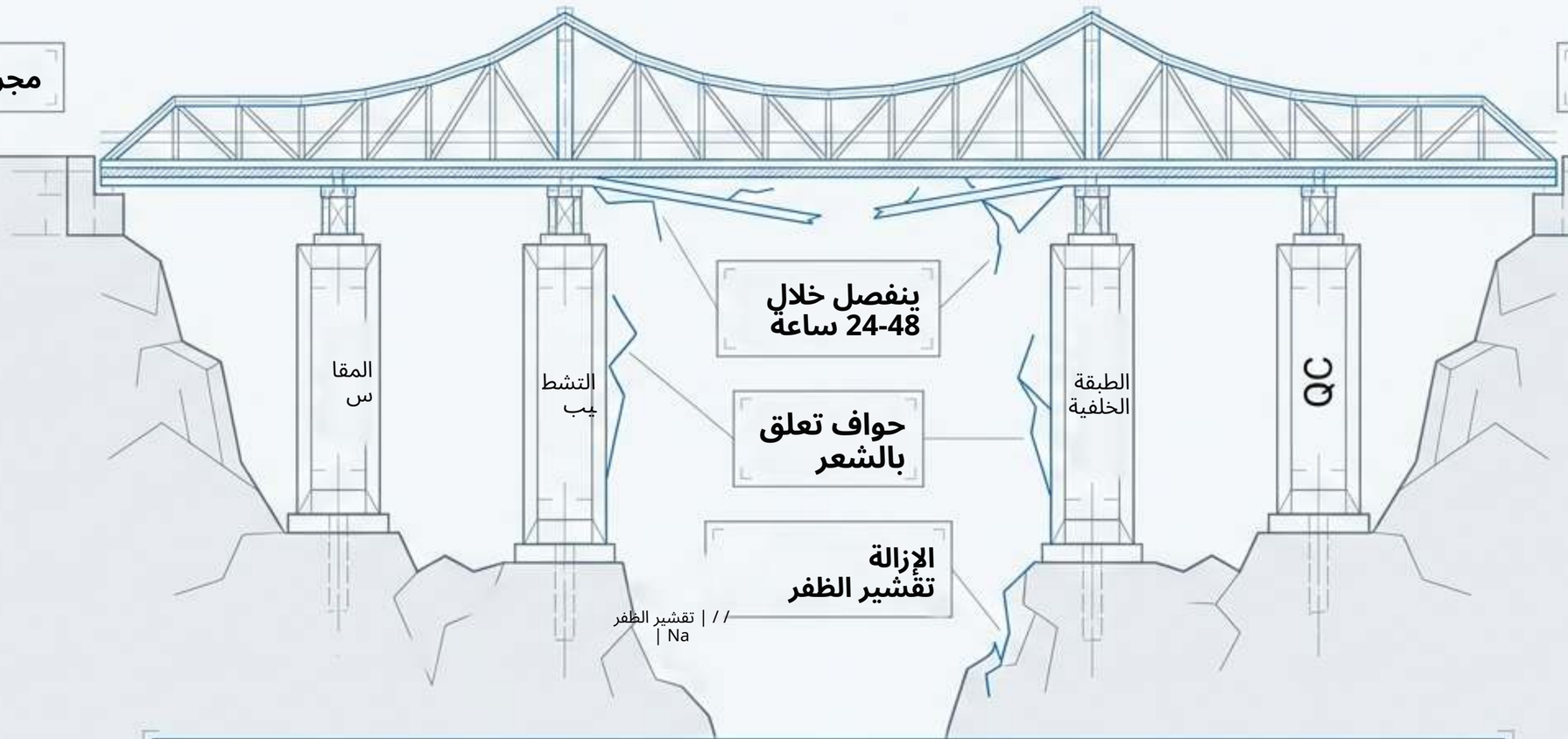

لا تسد الأغلفة المخصصة كاملة التغطية فجوة التقييم إلا عندما تُحدَّد المواصفات مسبقًا بدلًا من افتراضها.

ZIGPAC

فحص واقعي لأشكال طلاء الأظافر

الأنسب للبيع بالتجزئة	مدة الارتداء المعتادة	متطلب المصباح	بنية الشكل
إصدارات ألوان بعلامة تجارية، بيع بالتجزئة دون مصباح	7-10 أيام	بدون مصباح	غلاف Polish-Film مخصص (طلاء أظافر مجفف/فينيل + PSA)
مظهر صالون، ارتداء أطول	نحو أسبوعين	مصباح UV/LED	غلاف جل شبه مُعالَج مخصص (جل مُعالج مسبقًا + PSA)
تتغير الطول والشكل	1-10 أيام	بدون مصباح	أظافر لاصقة (أطراف كاملة + غراء/شرائح)
المعيار الأطول مدة ارتداء	14-21 يومًا	مصباح UV/LED	جل صالون (قاعدة + لون + طبقة علوية)

الخلاصة الرئيسية: توفّر الأغلفة علامة تجارية قابلة للطباعة فورًا وبتكلفة وحدة أقل، لكنها لا تستطيع إضافة طولًا فعليًا.

المواصفات الأساسية للبناء

البناء: جل شبه مُعالَج

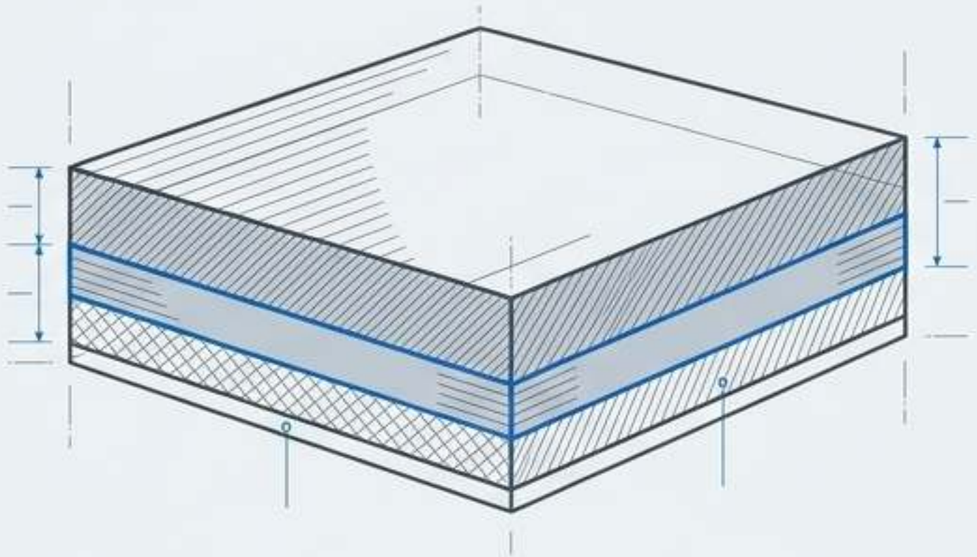

البناء:	جل شبه مُعالَج
المواصفات:	يحتوي على طبقة جل مُعالَجة جزئيًا. يتطلب تصلبًا بمصباح UV/LED من المستخدم النهائي لإكمال العملية.
التنظيم:	يخضع لحظر صارم على التركيبات الكيميائية وقوانين الملصقات في الاتحاد الأوروبي.

البناء: Polish-Film

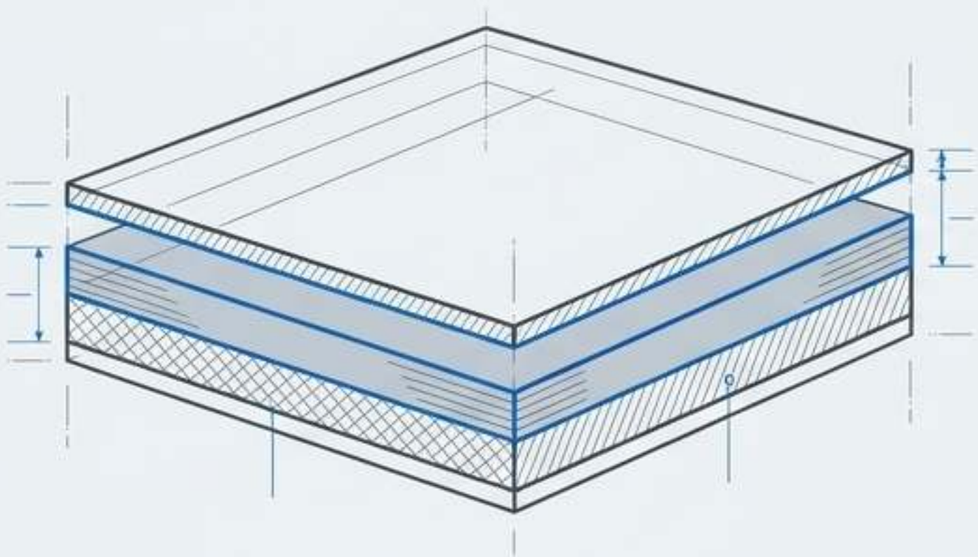

البناء:	Polish-Film
المواصفات:	مصنوع من طلاء أظافر مجفف أو من الفينيل. لا يتطلب مصباح تصلب.
التنظيم:	يُنظَّم بصرامة كمستحضر تجميل في الولايات المتحدة (ما لم تُقدَّم ادعاءات علاجية طبية).

شجرة قرار الامتثال للاتحاد الأوروبي

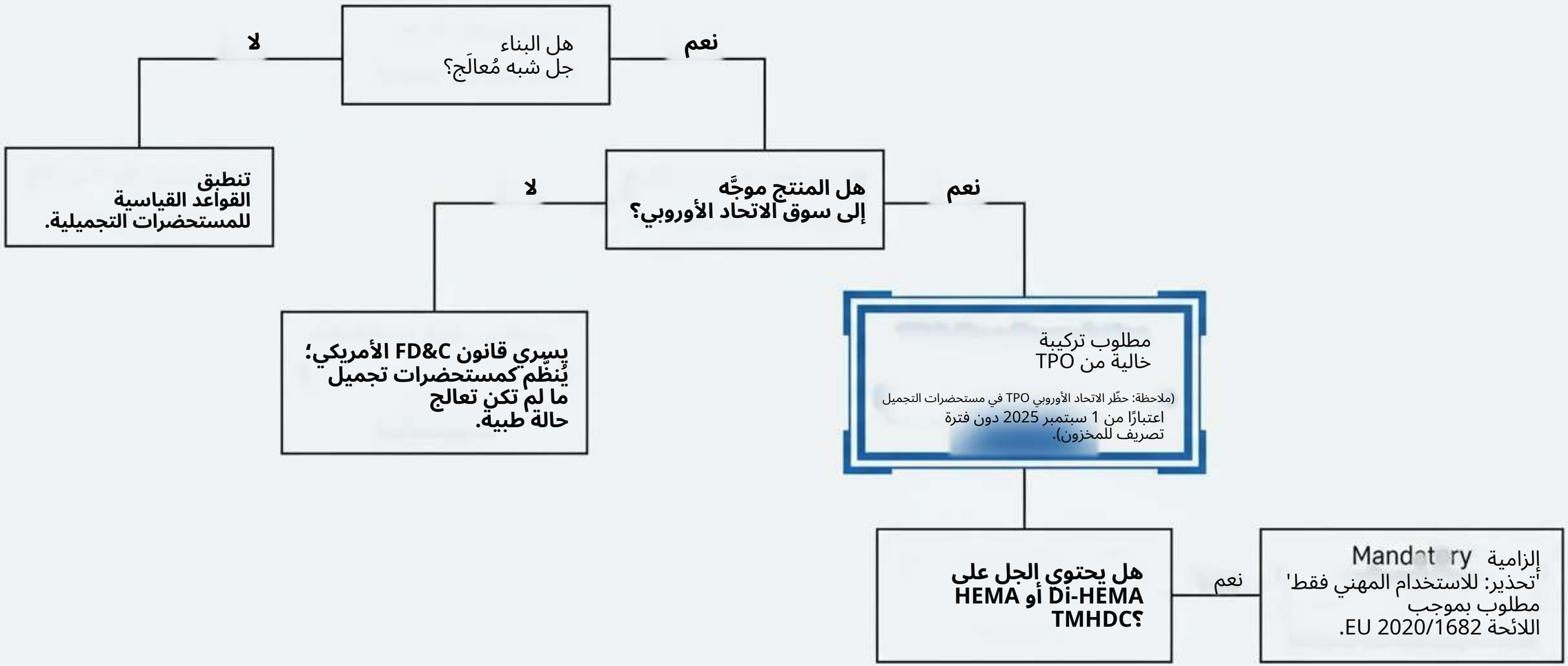

المخطط التوضيحي لفشل المقاس والإصلاح

الفشل

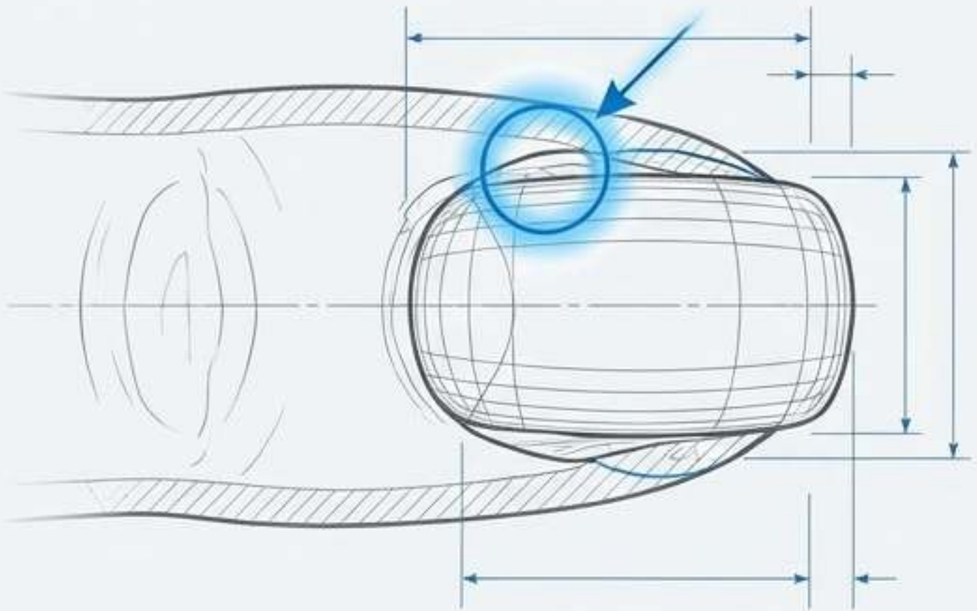

يؤدي التلامس مع الجلد إلى انفصال وتقشر خلال 24-48 ساعة.

الإصلاح

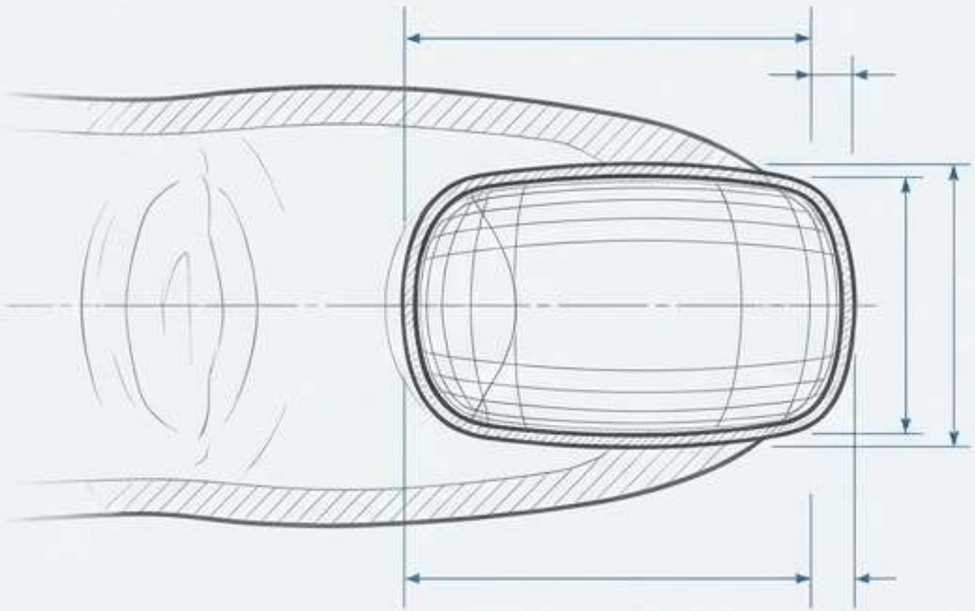

مقاس ضيق قليلًا؛ لا يُوضع أبدًا على الجلد.

مواصفة قابلة للتنفيذ: اشترط جدول قياس حقيقي لعرض الظفر، وشحن عدة عروض في كل مجموعة (مثلًا 9 مقاسات عبر 18 قطعة)، وخصص مقاسًا عريضًا مخصصًا للإبهام.

قائمة التحقق قبل الطباعة للتصميم الفني

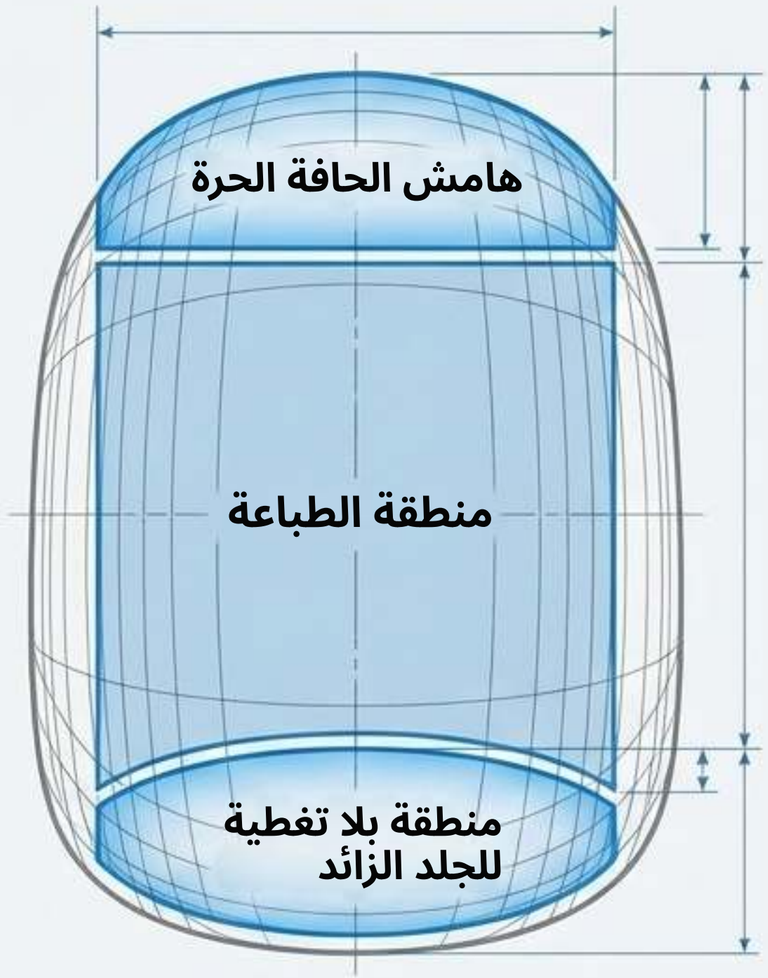

فحص الحبر الأبيض:

لا يستطيع الموردون الذين يطبعون على أفلام شفافة طباعة اللون الأبيض؛ فتظهر العناصر البيضاء شفافة دون وجود طبقة أساس مطبوعة محددة لها.

فحص المقياس:

قد تتكتل الخطوط الدقيقة والتدرجات أو تختفي عند مقياس الظفر.

فحص الهوامش:

ثبّت منطقتي الحافة الحرة والجلد الزائد لمنع الحواف الحادة التي تعلق بالشعر.

ملفات التشطيب: المتانة قبل الجماليات

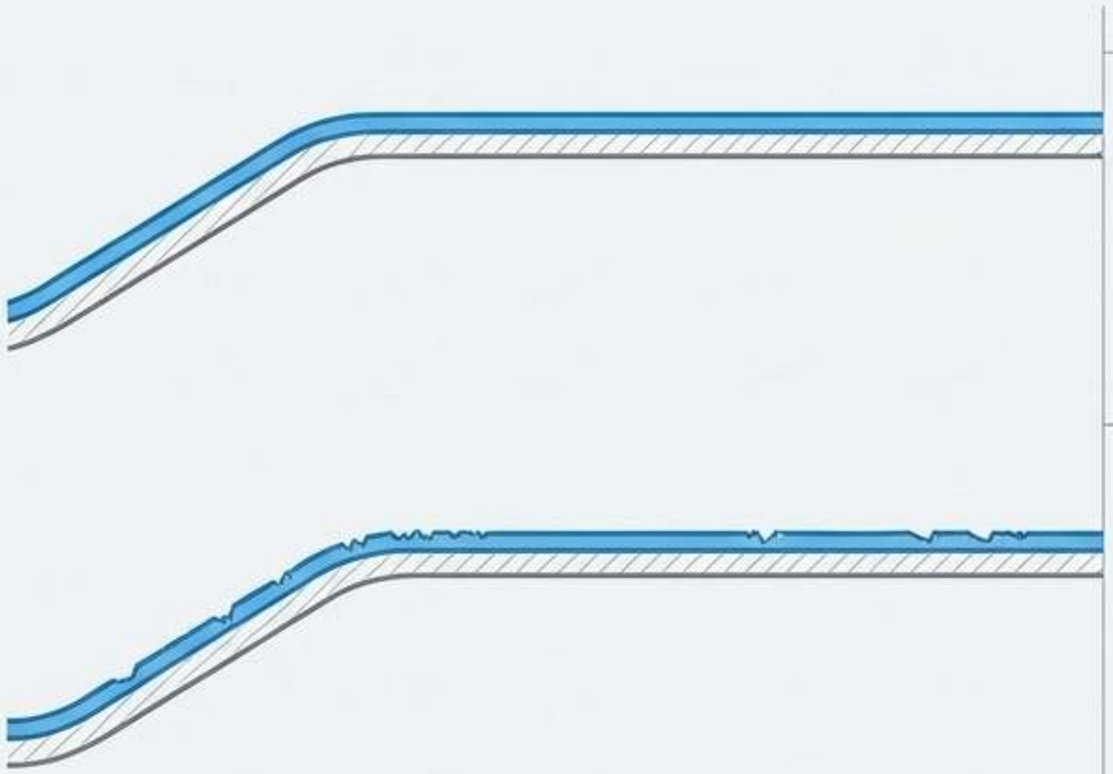

الملمس اللامع
تحافظ الأغلفة اللامعة على سلامتها لأطول مدة وتُظهر أقل تآكل للحواف مع الوقت.

الملمس المطفي
يبدو المطفي تشطيبًا فاخرًا لكنه سيُظهر تآكل الحواف والاحتكاك ويتآكل أسرع بكثير.

الرسالة الأساسية: التشطيب يحدد المتانة الفيزيائية بقدر ما يحدد المظهر الجمالي.

ZIGPAC

تفكيك طبقة الالتصاق (سلامة الورقة الواقية)

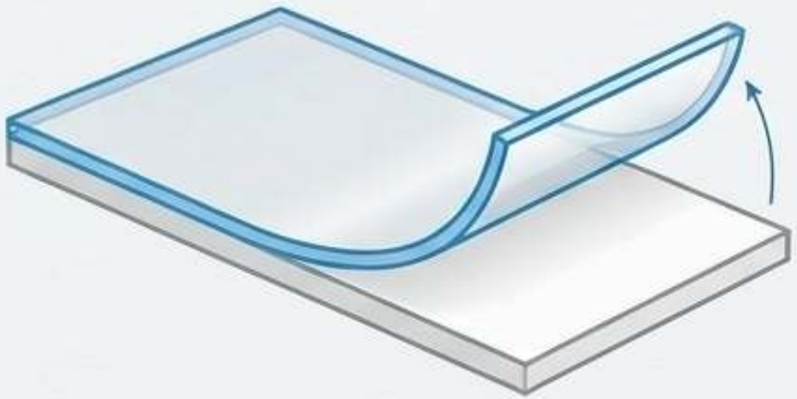

نجاح: تقشير قطعة واحدة

ينفصل الغلاف تمامًا عن الطبقة الخلفية.

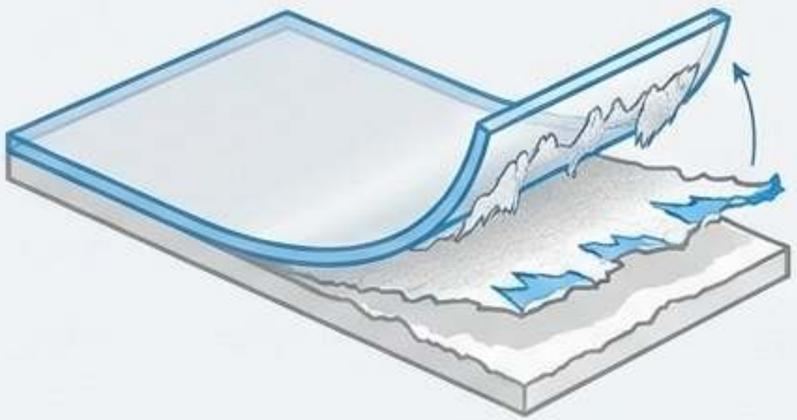

فشل: عيب في تقسيم الورقة الواقية

تتمزق الطبقة الخلفية إلى طبقتين، مما يُفسد المادة اللاصقة.

ملاحظة تشخيصية: تعامل مع فصل الورقة الواقية بقطعة واحدة كفحص صارم للمواد الواردة بنجاح/فشل. لا تقبل الأوراق الواقية المنقسمة.
ملاحظة طبية: تعتمد المواد اللاصقة للأغلفة عادةً على السيانوأكريلات. وعلى الرغم من أنها نادرًا ما تتفاعل تباديًا مع الأكريلات، إلا أنها معروفة بأنها مُحسِّسة.

اختبار توافق الطبقة العلوية خلال 24 ساعة

T=0 (التطبيق)

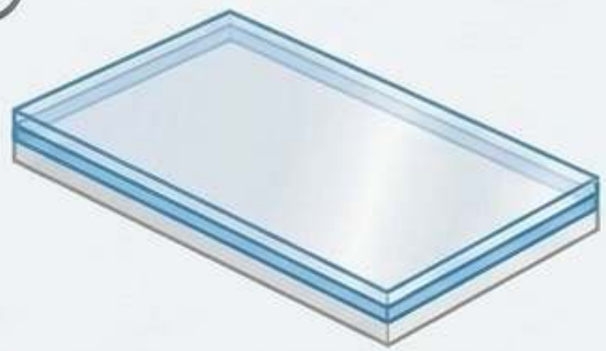

كل شيء يبدو سليمًا من الناحية البنيوية.

T=24 ساعة

فشل: ينحل اللون المطبوع، وتظهر الطبقة الخلفية الفضية من خلاله.

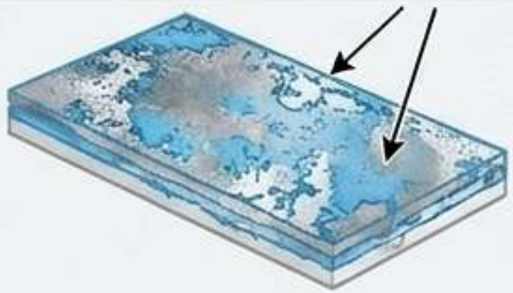

نجاح: يبقى الحبر المطبوع ثابتًا تمامًا.

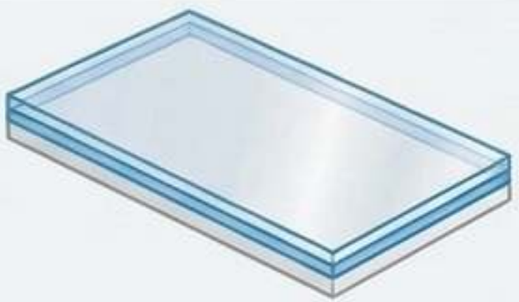

مواصفة قابلة للتنفيذ: تركيبات طبقة الطباعة محمية بحقوق الملكية. لا يمكن ضمان التوافق مسبقًا أبدًا- يجب إثباته على عينة فعلية خلال فترة 24 ساعة قبل الموافقة على الإنتاج الكمي.

ZIGPAC

مخطط التوريد من المواصفات إلى التوسع

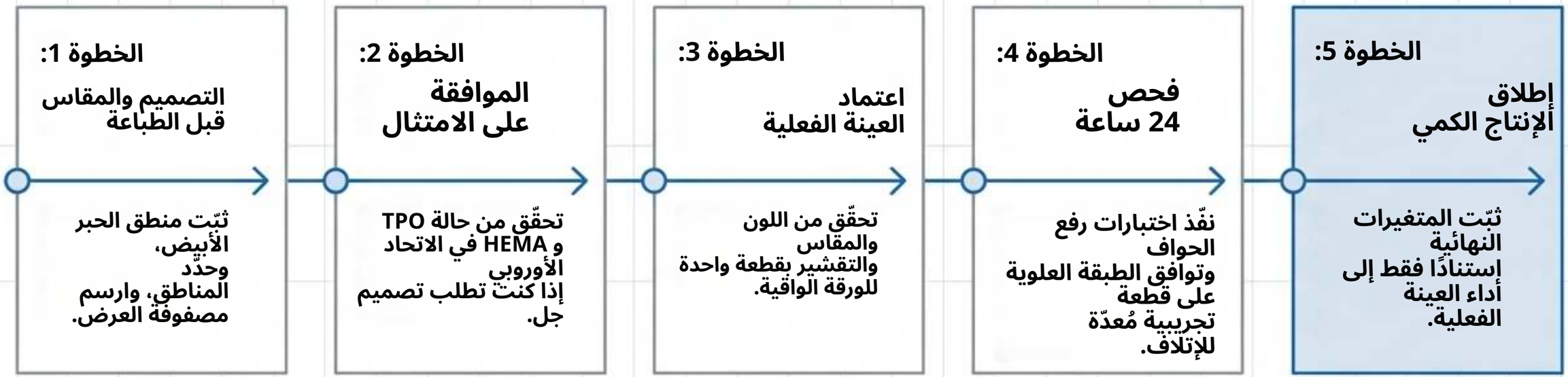

ZIGPAC

فحص الدفعات داخل المصنع

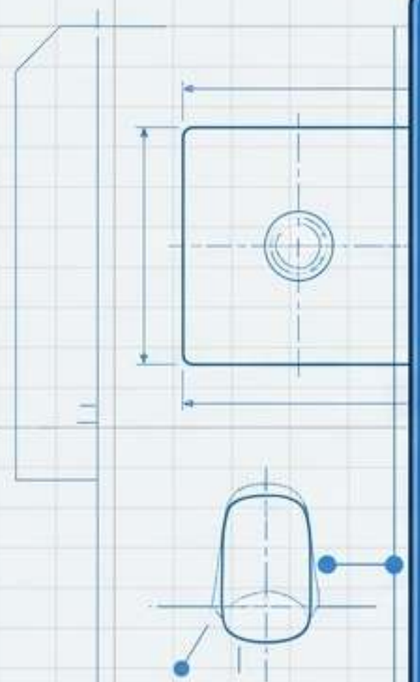

- اسحب 1-2 قطعة اختبار مُستهلكة من كل دفعة. (فشل الدفعة = عدم شحن الدفعة).
- تحقّق من تقشير الورقة الواقية بقطعة واحدة.
- اختبر قوة الالتصاق الأولي بعد مسح الظفر بكحول أيزوبروبيل بتركيز 70%.
- تأكد من عدم وجود تسرب للون مطلقًا بعد 24 ساعة تحت الطبقة العلوية.
- تحقّق من أن صور التطبيق تُظهر صفر تداخل بين الغلاف وجلد الظفر الزائد (الكيوتيكل).

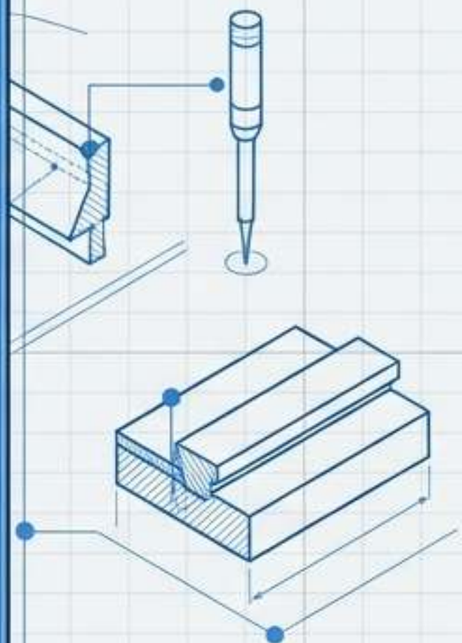

الرسالة الأساسية: لا يوجد معيار ASTM عالمي لمدة ارتداء الأظافر الأغلفة. تُضمن الجودة من خلال فحوصات داخلية متكررة للدفعات.

التغليف للبيع بالتجزئة وبروتوكول السلامة

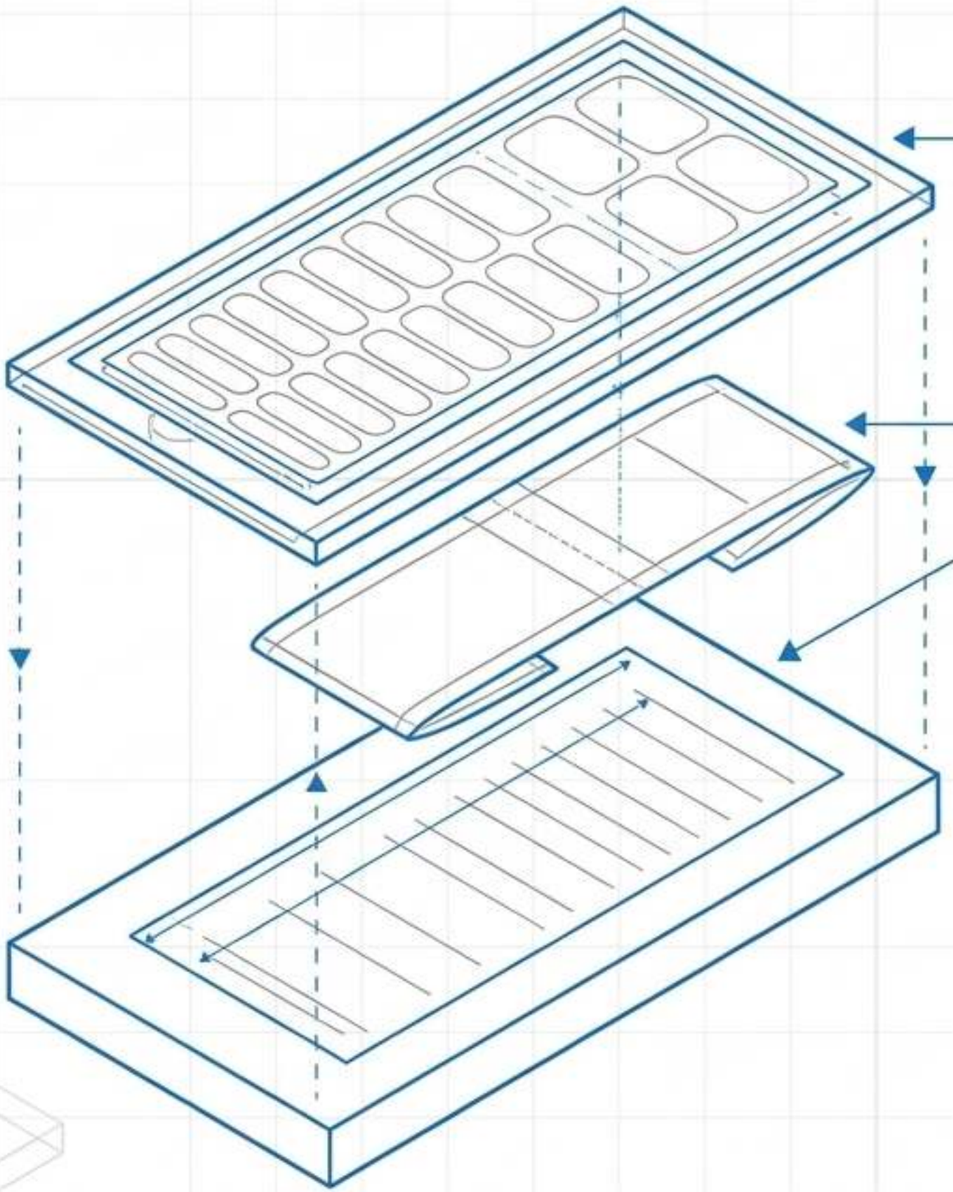

ورقة الغلاف: محمية لـ
منع التمزقات الطفيفة أثناء النقل.

منديل التحضير: مُضمَّن لإزالة الزيت/الرطوبة
(السبب الرئيسي للانفصال المبكر).

دليل المقاسات: لمنع المستهلكين من
تطبيق قطع أعرض من اللازم.

تعليمات الإزالة

لا تسمح أبدًا بالنزع الجاف. فرض نزع الغلاف يسحب طبقة دقيقة من الظفر الطبيعي. وجّه بالإزالة عند أول علامة لرفع الحافة لمنع احتباس الرطوبة ونمو الفطريات.

ZIGPAC

فحص واقعي للفاتورة المبدئية



هذه المقاييس ليست أرقامًا ثابتة في الكتالوج. إنها متغيرات تابعة.
يجب تأكيدها في الفاتورة المبدئية والتحقق منها بالعينة الفعلية.

الخلاصة: الأغلفة المخصصة أداة قوية للعلامات الخاصة فقط عند تحديدها كمنتج تقني. التزم بعينة فعلية لتثبيت مواصفاتك قبل التوسع.