SKU:ZPCS0043 الشركة المصنعة: ZIGPAC

مطبوع بالبصمة حسب الطلب PU

بطاقات علامة من الجلد

مخطط لتحديد المواصفات وأخذ العينات واختبارها قبل الإنتاج بكميات كبيرة.



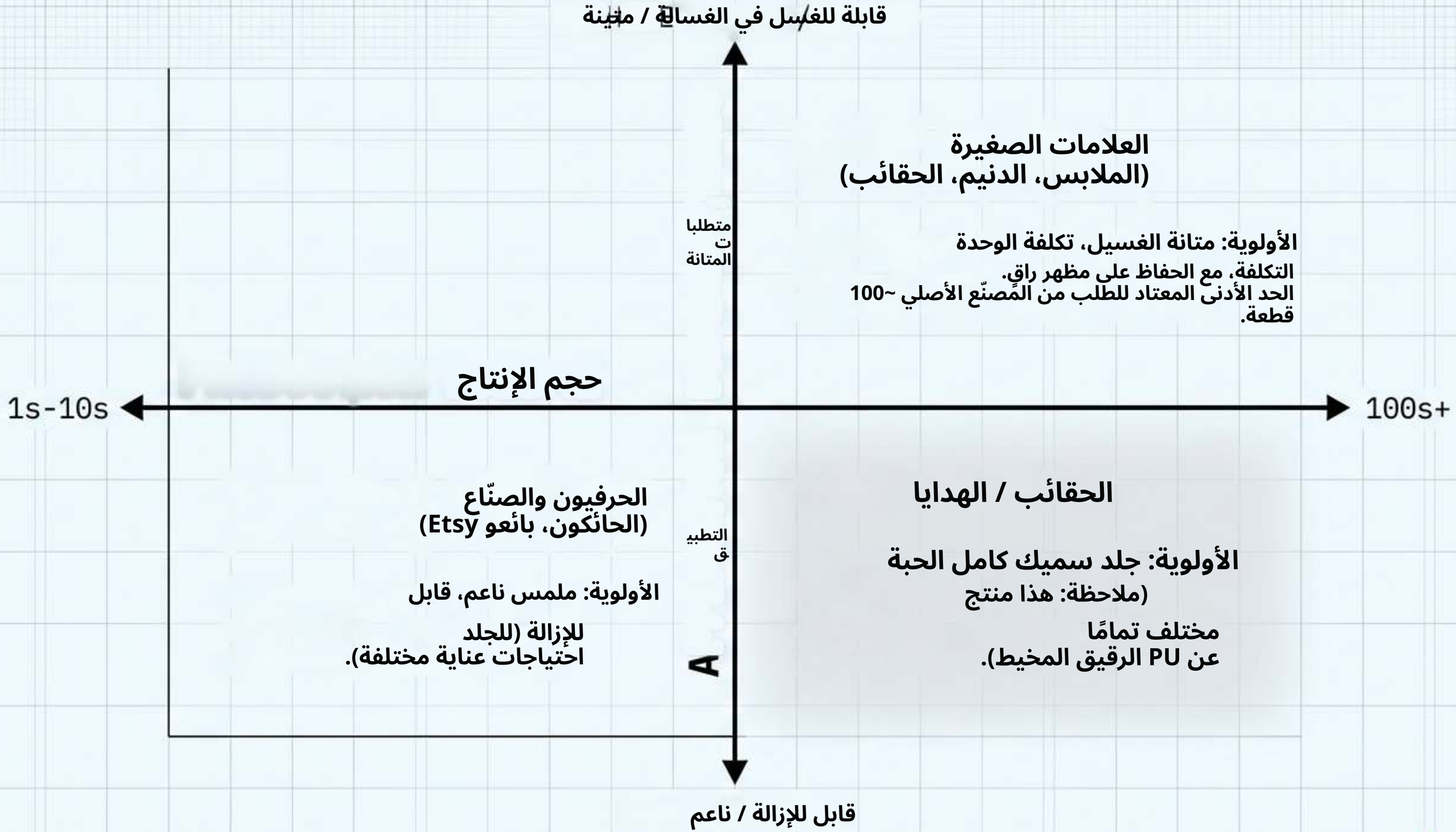
قابلة للغسل في الغسالة / مغينة
العلامات الصغيرة
(الملابس، الدنيم، الحقائب)
الأولوية: متانة الغسيل، تكلفة الوحدة
التكلفة، مع الحفاظ على مظهر راقٍ.
الحد الأدنى المعتاد للطلب من المصنّع الأصلي ~100
قطعة.
متطلبا
ت
المتانة
حجم الإنتاج
1s-10s
100s+
الحرفيون والصنّاع
(الحائكون، بائعو Etsy)
الأولوية: ملمس ناعم، قابل
للإزالة (للجلد
احتياجات عناية مختلفة).
الحقائب / الهدايا
الأولوية: جلد سميك كامل الحبة
(ملاحظة: هذا منتج
مختلف تمامًا
عن PU الرقيق المخيط).
التطبيق
A
قابل للإزالة / ناعم

ZIGPAC

تشريح فشل البطاقة

فشل بسبب الحرارة: حرارة المجفف
يطرد الملدِّن؛
فيصبح البولي يوريثان
هشًا للغاية.

الانفصال الطبقي: الوجه يتقشر
عن الطبقة الخلفية، تاركًا
مستطيلًا أبيض وباهتًا
قبيحًا على الملابس.

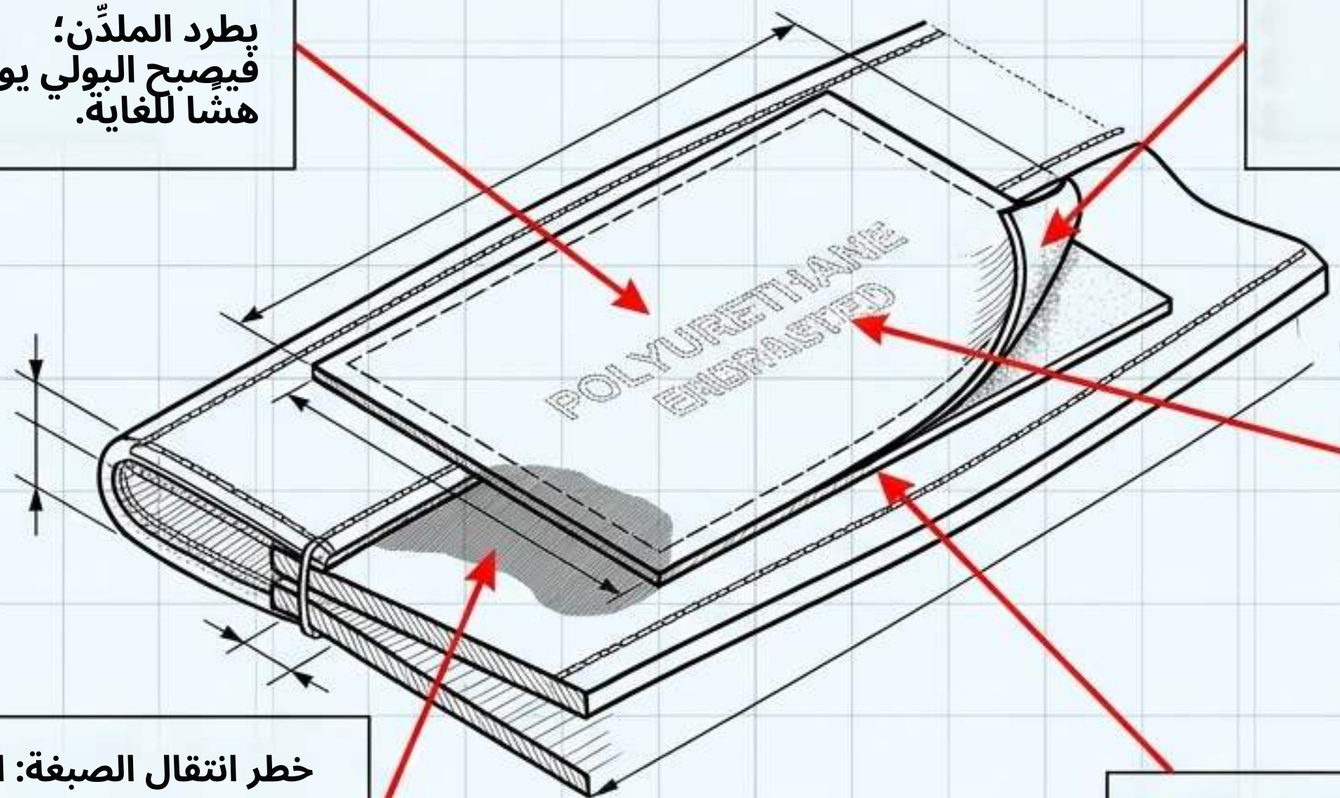

فخ قابلية القراءة:
النقش يختفي
على الألوان البنية
المتوسطة إلى الداكنة.

خطر انتقال الصبغة: الصبغة السوداء
تنتقل إلى ملابس
العميل (حالة موثقة:
~20,000 دولار من المخزون المفقود).

خطر على الراحة: مادة سميكة
تخدش الجلد (تُفسد القطعة
إذا قصّها العميل).

ZIGPAC

كلمات مثل «فاخر» لا
تمنع عيوب التصنيع.
المواصفات المكتوبة
والاختبار الفعلي يفعلان ذلك.

andp

كل قيمة أداء لـ ZIGPAC رمز ZPCS0043 تتطلب
عرض سعر واختبارًا خاصين بالمشروع. تُبنى الضمانات
من خلال العينة، ولا تُفترض مسبقًا.

ما هي بطاقة PU الجلدية؟

الطبقة 1 (العليا):

وجه البولي يوريثان (صفيحة اصطناعية تشبه الجلد).

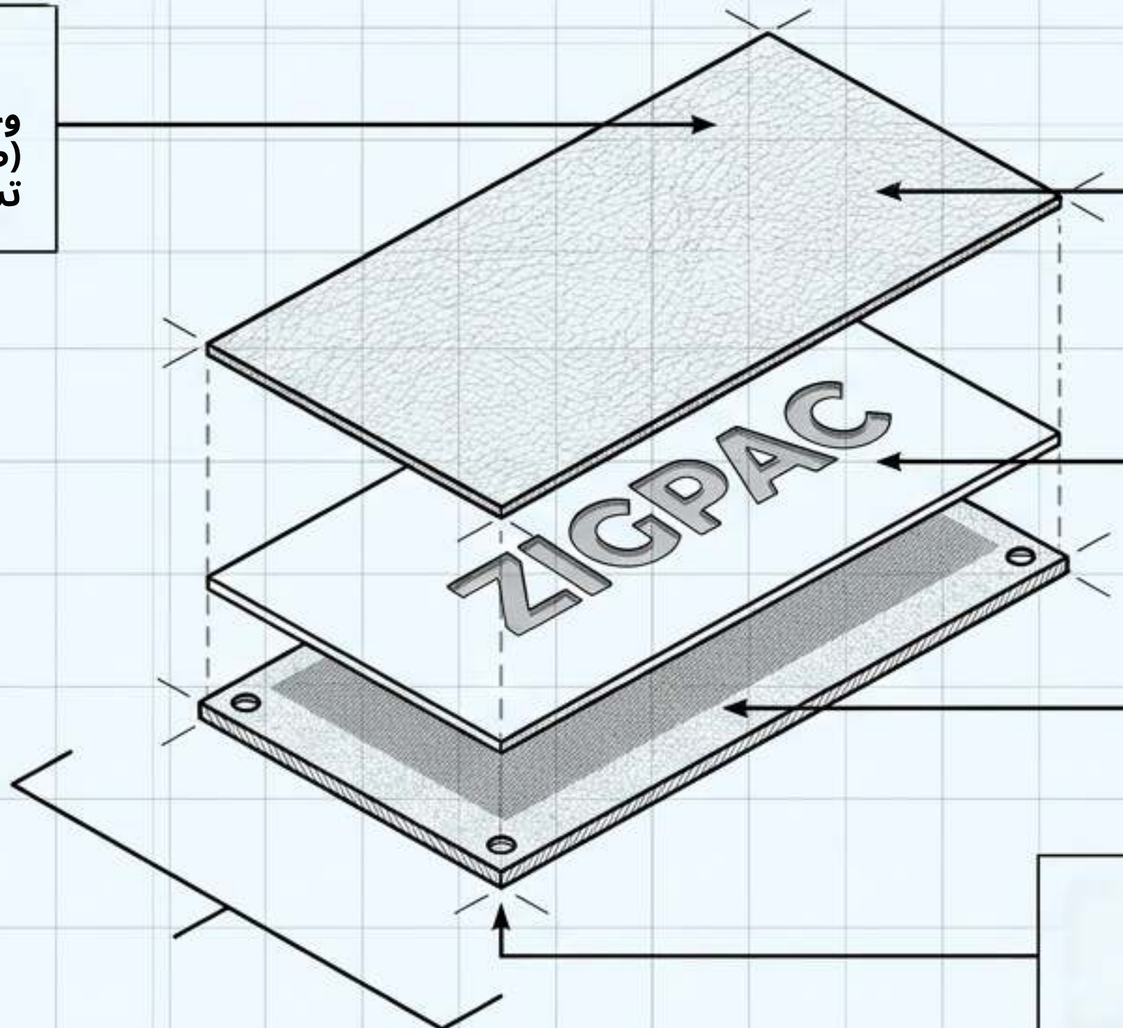

الطبقة 1 (العليا):

وجه البولي يوريثان (صفيحة اصطناعية تشبه الجلد).
الضغط.

الطبقة 2 (الوسطى):

العلامة (قالب مُسخّن يُضغط تحت ضغط).

الطبقة 3 (السفلية):

مادة الظهر.

نقاط التثبيت: الخياطة

ثقوب، أو مسامير تثبيت، أو لاصق، أو ثقب تعليق.

مصفوفة المواد

جلد مُجمَّع	قابل للغسل ورق	جلد u طبيعي	جلد PU اصطناعي (هذه البطاقة)	
قصاصات +(10-20%) مادة رابطة PU	سليلوز و لاتكس	جلد n بقر/ماعز مدبوغ	وجه بولي يوريثان h على طبقة خلفية	التركيب
(تتقشر/تنفصل)	حتى 60°C / 140°F	غير قابل للغسل	حتى 30°C / / 86°F	حد الغسل المرجعي (يُختبر لاحقًا)
تقشّر	يفتقر إلى ملمس الجلد	تباين اللون/السماكة؛ تفاوت الدرجات؛ انتقال الصبغة h	هشاشة من المجفف/ الانفصال الطبقي	الخطر الرئيسي P

ZIGPAC

تحذيرات لجنة التجارة الفيدرالية والامتثال



حدود الفلور في الاتحاد الأوروبي

ابتداءً من 10 أكتوبر 2026، يجب أن تخضع
ملحقات الملابس الموجهة إلى الاتحاد الأوروبي للفحص
للتأكد من أنها أقل من 25 ppb من PFHxA (وأملاحه).
ويجب فحص التشطيبات الطاردة للماء المحتوية على
الفلور
المطبقة على PU.

قيد PFHxA



إرشادات لجنة التجارة الفيدرالية للجلد (16 CFR PART 24)

إستخدام كلمة «جلد» دون تأهيل على PU
أمر مضلل. يجب الإفصاح
عن كونه تقليدًا. تُدرج الفاتورة/القائمة حصرًا باسم
«بولي يوريثان» أو «جلد اصطناعي»،
ولا تُكتب أبدًا «أصلي».

تنبيه بشأن وسم مضلل

مصفوفة

الوسم	طرق	وضع

			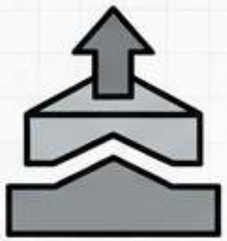	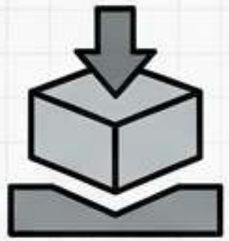
طباعة UV	ليزر	الرقائق المعدنية	بصمة بارزة	بصمة غائرة بلا حبر
ألوان كاملة/ تدرجات. حبر على سطح الرسوم بلا رسوم قوالب. احذر من المحاذاة والتصاق الطبقة المرنة.	نص متغير. يزيل المادة. احذر من التباين والبقايا.	ألوان العلامة. نقل حراري. يتآكل/يتقشر أسرع تحت الاحتكاك (1-3 أشهر).	علامات عريضة. تحتاج إلى قالب. احذر من تآكل النقاط المرتفعة.	ملمس بلون واحد. تحتاج إلى قالب. احذر من عدم انتظام العمق وظهور الأثر من الخلف.

توضيح الكبس: البصمة البارزة مقابل الغائرة

البصمة الغائرة

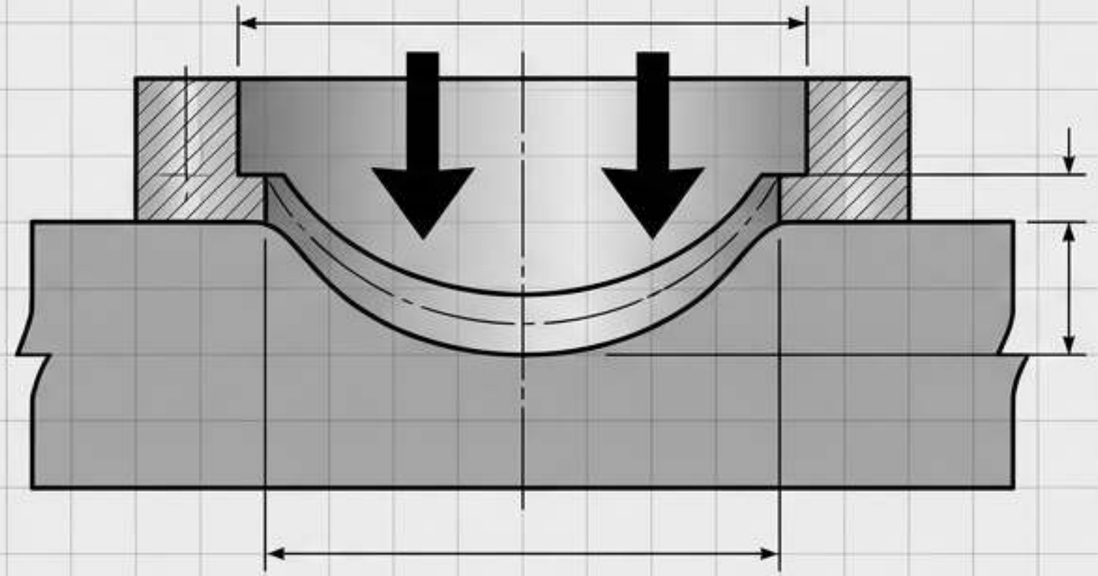

يدفع القالب إلى الأسفل من الأعلى، يضغط علامة غائرة داخل المادة.

البصمة البارزة

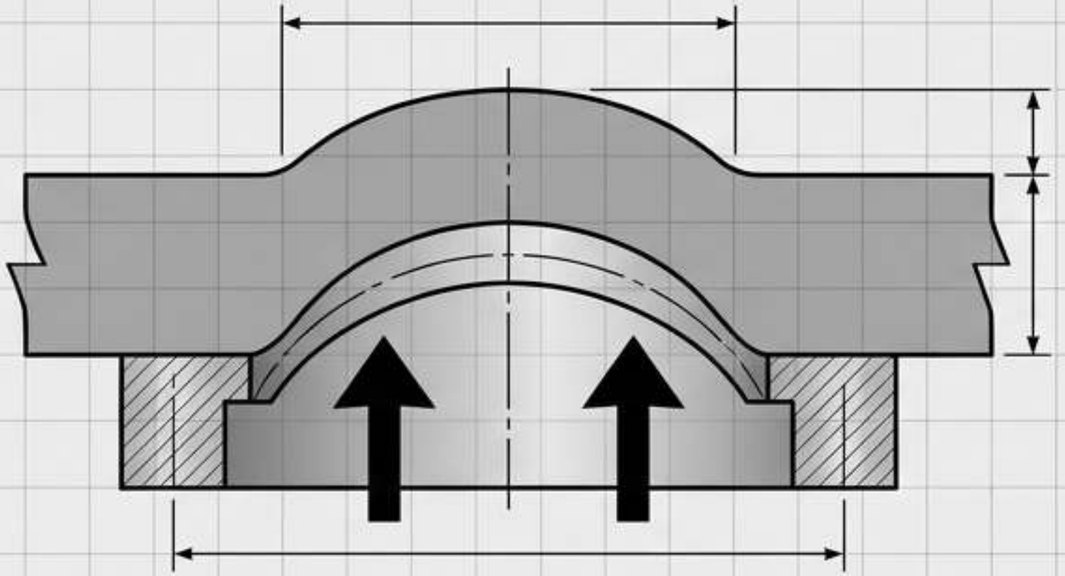

يدفع القالب إلى الأعلى من الأسفل. تُشكّل الأداة تصميمًا بارزًا.

⚠ ملاحظة من الصناعة: كثيرًا ما يُساء استخدام مصطلح «البصمة» للشعارات الغائرة. اكتب صراحةً «بارز» أو «غائر» في مواصفاتك لضمان أن تطابق العينة ما تقصده.

ZIGPAC

سير عمل المشتري من 6 خطوات

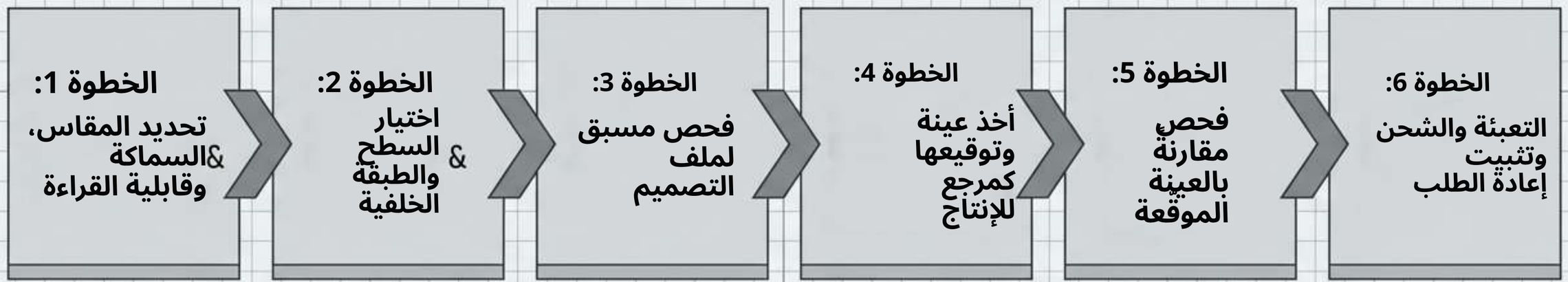

ZIGPAC

الخطوة 1: تحديد المقاس والسماكة وقابلية القراءة

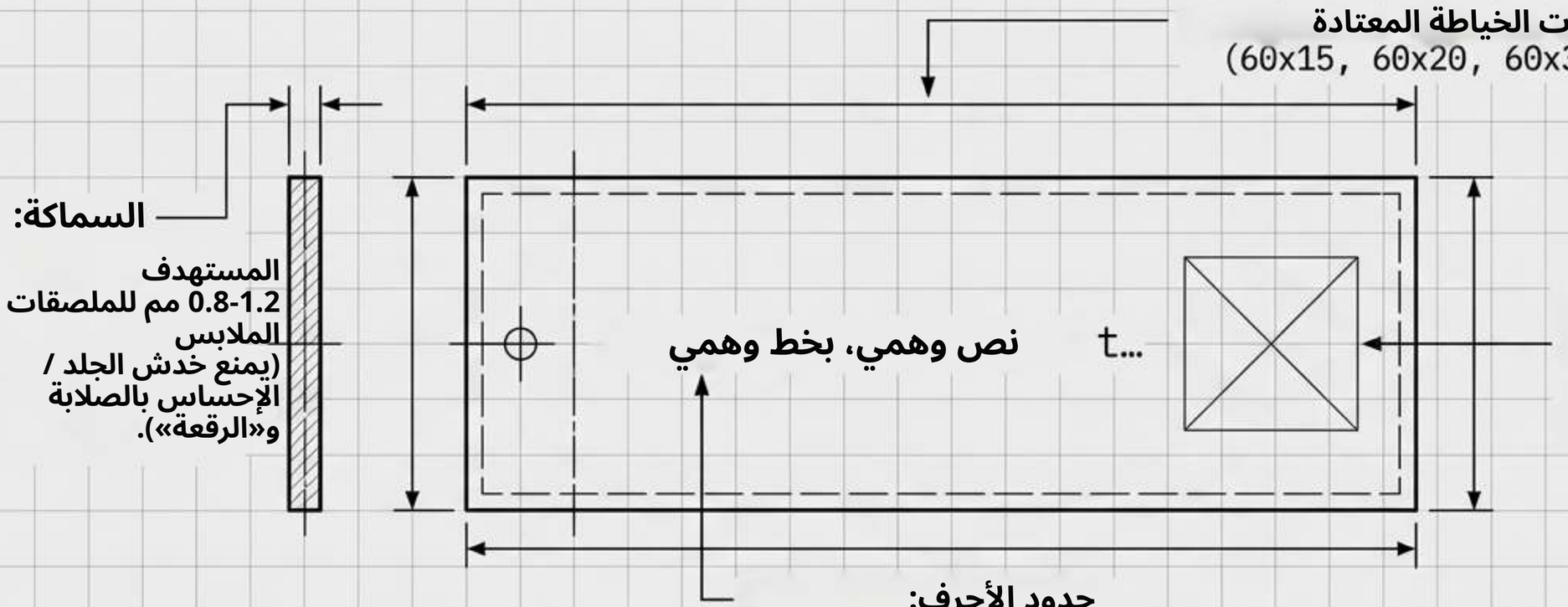

قابلية القراءة: اختبر الخطوط بالحجم الفعلي على لون البطاقة الفعلي. التباين أمر بالغ الأهمية.

ZIGPAC

الخطوة 2: اختيار السطح والطبقة الخلفية

اللوحة 1

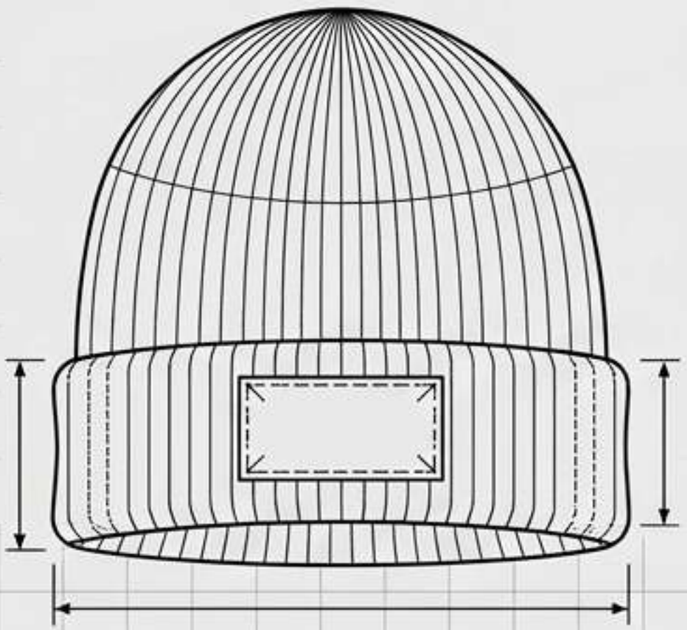

ثقوب الخياطة: الأنسب للمنسوجات المحبوكة.

ملاحظة بارزة: لا تضع بطاقات مصبوغة بألوان داكنة على الأقمشة الفاتحة أو البيضاء.

اللوحة 2

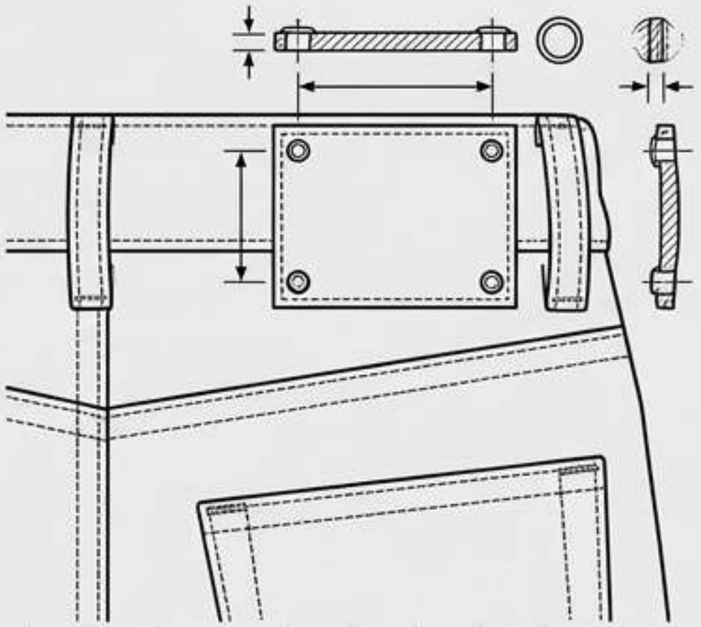

المسامير: الأنسب للدنيم.

تحذير: يجب استخدام [illegible] حيث قد تعلق بها الشعر.

اللوحة 3

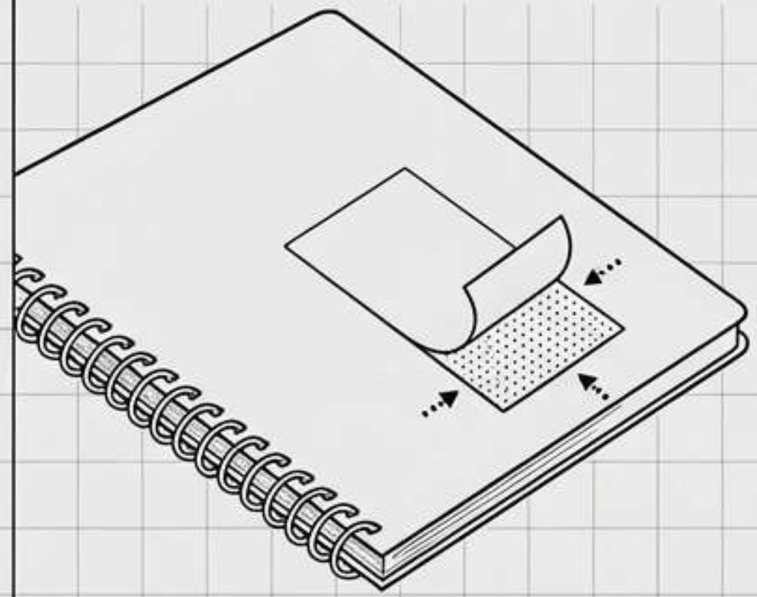

اللاصق: الأنسب للمنتجات غير الملابس
أو القرطاسية.

تحذير: يميل إلى الارتخاء **أثناء الغسل الآلي.**

ZIGPAC

الخطوة 3: الفحص المسبق لملف التصميم

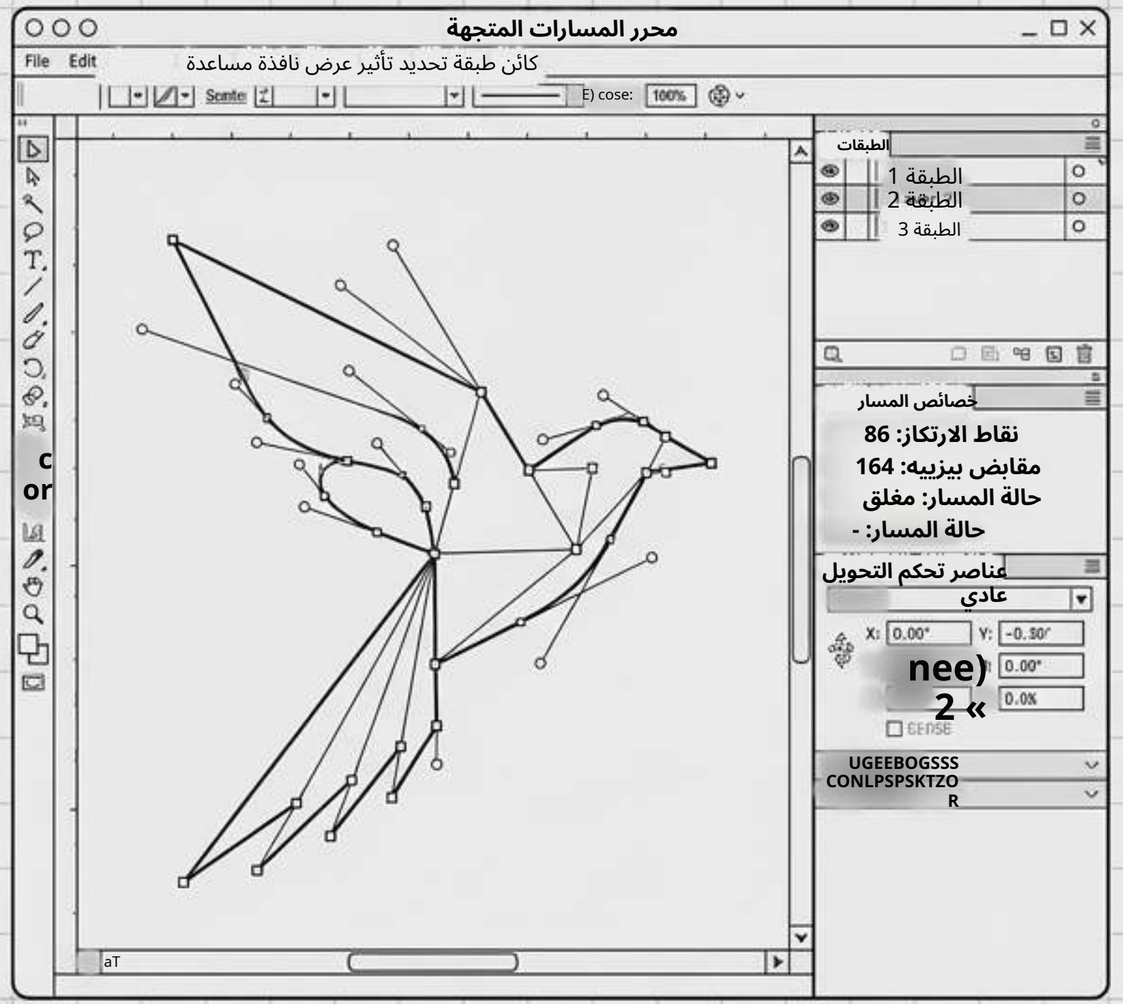

[ ] الصيغة: متجهة (AI أو EPS أو PDF أو CDR).
(الصور النقطية بدقة أقل من 300 DPI تفقد تفاصيل الحواف).

[ ] الطباعة: حوّل جميع الخطوط إلى مخططات.

[ ] الهندسة: أغلق كل مسار. ارسم مواضع الثقوب بمقياس صحيح.

[ ] المفتاح: مفتاح ألوان يحدد مناطق «البارز» مقابل مناطق «الغائر».

[ ] المحاذاة: حدّد ما إذا كان النص يتوسط البطاقة بأكملها أو المساحة المتبقية بجانب أيقونة.

[ ] التدقيق: تحقق مرتين من الإملاء.
قطع القوالب دائم؛ الأخطاء المطبعية تستلزم رسوم قوالب جديدة.
فحص مسبق حاسم

الخطوة 4: العينة والتوقيع كمرجع للإنتاج



المطلب: اطلب عينة مادية مصنوعة
من المادة الإنتاجية باستخدام القالب الإنتاجي نفسه.



القاعدة: لا تعتمد أبدًا الإنتاج الكبير
من نموذج رقمي.

الجدول الزمني: خصص من 7 إلى 14 يومًا لعينات OEM.

العقد: بمجرد التوقيع، يصبح هذا الجسم المادي، لا صورة أو ملف رقمي، مرجعك الملزم للإنتاج.

الخطوة 5: الفحص مقارنةً بالمرجع



ثبات الاحتكاك:
ISO 11640:2018
(احتكاك جاف/رطب بلباد صوفي، مُقيَّم بمقياس الرمادي).



الأبعاد/قابلية القراءة:

فحص جنبًا إلى جنب مقارنة بورقة المواصفات والعينة الموقّعة.



اختبار الغسل: غسلة منزلية واحدة

بأقصى درجة حرارة معلنة (تحقق من الانفصال الطبقي وانتقال الصبغة).



المرونة والالتصاق:

ASTM و IUF 470 اختبار التصاق) D6182 الطبقة النهائية وقابلية الانحناء والتشقق).

ZIGPAC

الخطوة 6: الاستلام وإعادة الطلب

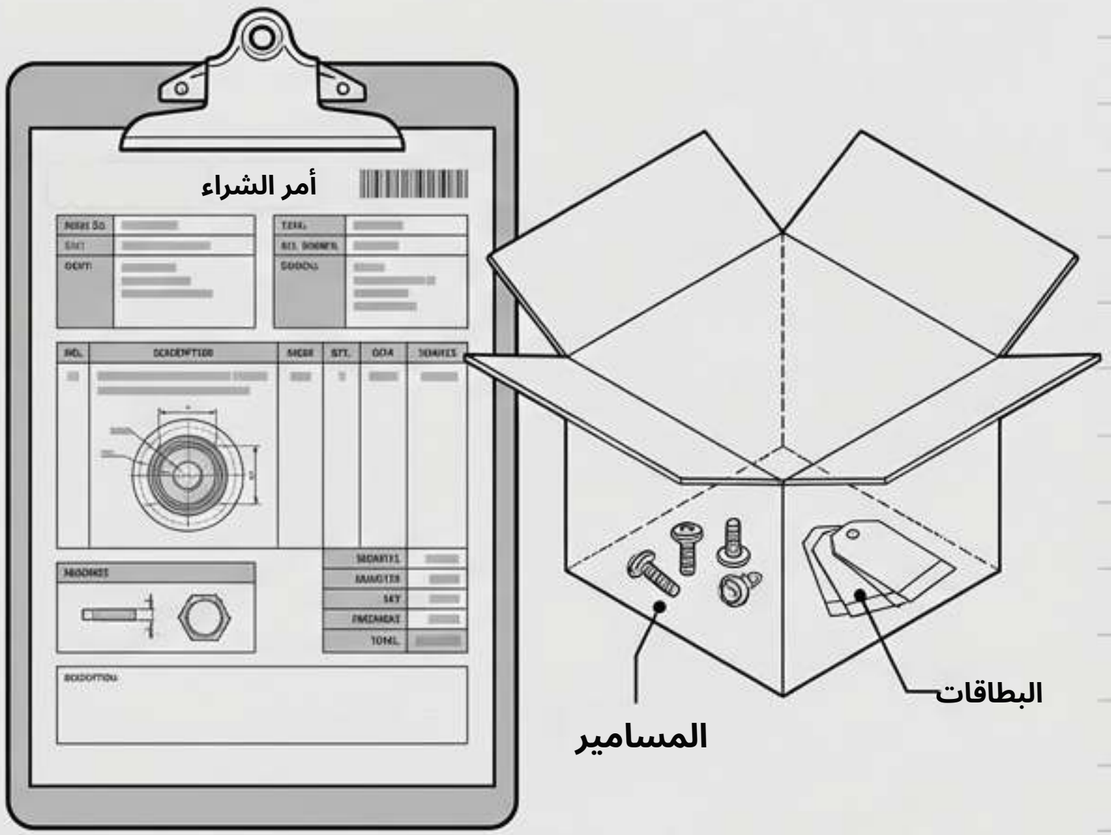

الاستلام: عدّ البطاقات والمكوّنات المعدنية (الأزرار المعدنية) كلٌّ على حدة فور وصولها (نقص المكونات المعدنية شائع).

الأرشفة: احتفظ بالعينة المعتمدة وصور الدفعات في مكان مظلم وجاف.

إعادة الطلب: اكتب صراحةً «مطابق للعينة المرفقة» في كل طلب شراء متكرر لتفادي اختلاف لون الخلفية أو الموقع.

الجمارك: تتطلب البضائع المستوردة الجاهزة وسم بلد المنشأ باللغة الإنجليزية الوسم (لا تُعفى قواعد CBP البطاقات المحيطة الجاهزة).

نقاط دخول السوق مقابل OEM المخصص

يتطلب جلد PU المطبوع بالقالب أدوات مخصصة.
السعر والحد الأدنى للطلب يعتمدان كليًا على عرض السعر. تُوزّع تكاليف إعداد القالب على حجم إنتاج كبير.

OEM
بالكميات
(ZIGPAC)

PENDING QUOTE

Wunderlabel (5 12.95$/قطع)، DORTEX (10 قطع/عبوة 23.95)، Contrado$/قطع 34.95)، Alight/Murdy ($20-$29).
مثالي للتحقق من التصميم بتكلفة منخفضة.

تشغيلات التحقق
(أدوات التخصيص)

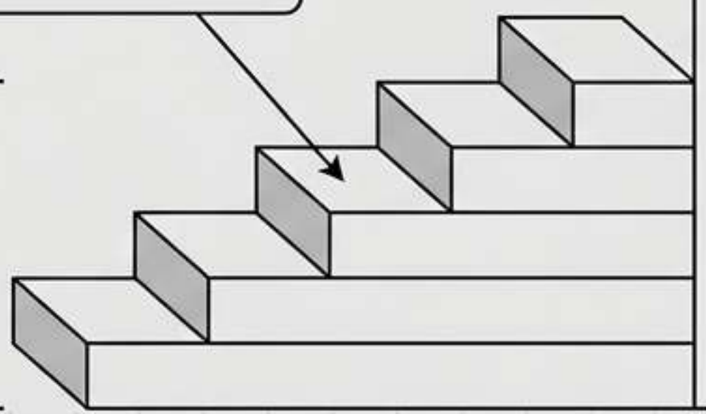

فحص الواقع التنظيمي

بطاقة PU جلدية مخصصة

الحالة: زخرفية

للعلامة التجارية فقط.

لا تُحتسب ضمن
محتوى ألياف الملابس.

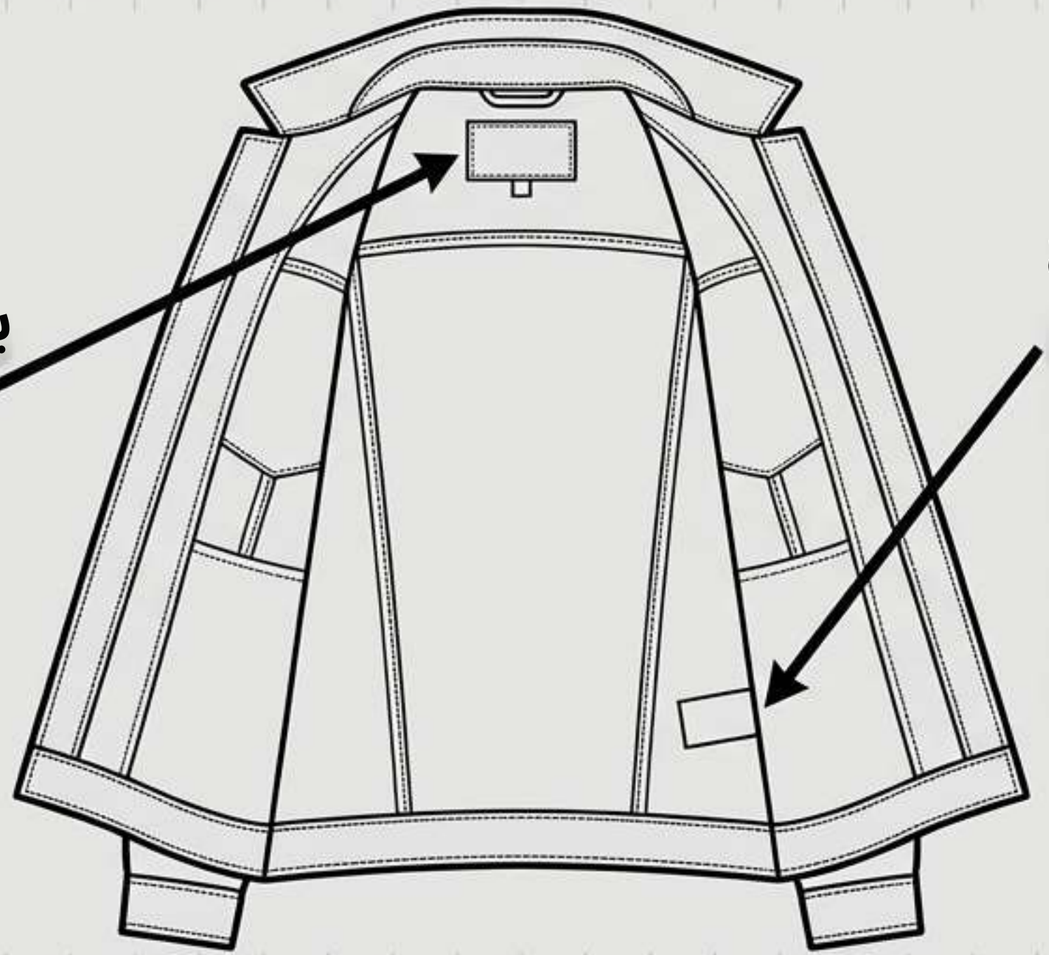

ملصق العناية المنسوج

الحالة: y g

مطلوب قانونًا.
يقضي بأن 16 CFR Part 423
يجب أن تكون تعليمات العناية
على ملصق دائم
مقروءٍ طوال العمر الافتراضي
للمنتج. بطاقة PU
لا تحل محل ذلك.

acca

ورقة المواصفات الرئيسية (نموذج طلب عرض السعر)

المادة	[جلد PU اصطناعي، نوع الطبقة الخلفية، مرجع اللون] يُؤكَّد على العينة x a	
المقاس والسماكة	[الطول x العرض بالمليمتر؛ السماكة الاسمية]	PENDING QUOTE
الوسم	[بارز أو غائر / لون الرقائق]	REQUIRES SAMPLE
طريقة التثبيت	[خياطة / مسمار / لاصق؛ مقاس الثقب]	REQUIRES SAMPLE
هدف الغسل	[الحد الأقصى °C، عدد الدورات، تجفيف Y/N]	TO BE TESTED
الاحتكاك / انتقال اللون	[طريقة مختبر الاحتكاك الجاف/الرطب]	TO BE TESTED
الحد الأدنى للطلب، مدة التسليم، السعر	[حسب شرائح الكمية + Incoterm]	PENDING QUOTE

ZIGPAC

الخلاصة والخطوات التالية



[ملف متجه] [ورقة مواصفات مكتملة] [عينة بمستوى الإنتاج]

معادلة النجاح: تستحق بطاقة PU المخصصة مكانها عندما تبقى ناعمة، واضحة القراءة، ومثبتة طوال عمر القطعة.

سعر القطعة أقل أهمية من ورقة مواصفات مكتملة واجتياز الفحص.

الخطوة التالية: ادمج ملف التصميم المتجه بصيغة .AI/.EPS مع جدول طلب عرض السعر المكتمل.
أرسله إلى ZIGPAC لبدء عرض السعر الخاص بالمشروع وأخذ عينات OEM.

ZIGPAC SKU ZPCS0043