ملصقات UV DTF مخصصة:
دليل المشتري وبروتوكول ضمان الجودة

SKU: ZPCS0047

نطاق السياق: النقل البارد

ملصقات لأكواب التمبلر والزجاج والأكريليك، والسلع الصلبة.

ملاحظة الحالة: لأغراض المشتريات، والإنتاج والتحقق من ضمان الجودة.

ما هو UV DTF؟

التعريف الأساسي:

ملصقات نقل كاملة الألوان تُطبَّق بدون حرارة أو ماء أو إزالة الزوائد.

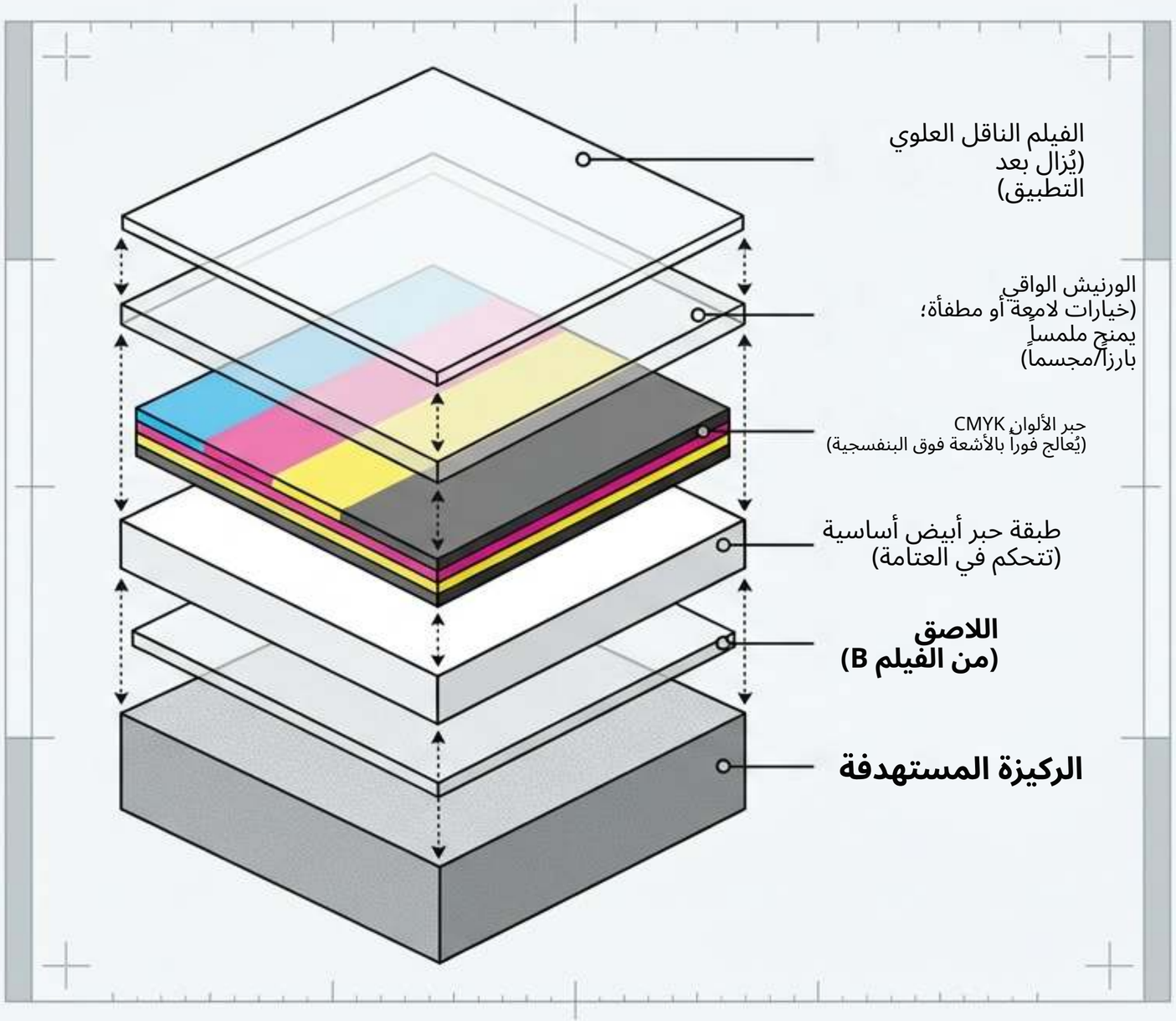

الميزة الرئيسية:

**لا حاجة إلى حرارة،
ولا ماء،
ولا معالجة مسبقة.**

واقع السوق

مخاطر الفشل

ملصق يبدو مثالياً
عند شحنه قد لا يصمد

في مطبخ العميل. بعد أسبوع

ترتفع الحواف. ثم

تُجهز عليه غسالة الأطباق.

دراسة حالة: بائع

استرد 4 من أصل 10 طلبات
من دفعة قص بالقالب بقيمة 1,000$

بسبب التمزق
وارتفاع الحواف.

السوق والكفاءة

نمو السوق: سوق UV DTF

بنمو من US$247M (2025) إلى
US$483M (2032) بمعدل نمو سنوي مركب (CAGR
10.2 قدره%.

التكلفة/الطلب: 14,800 عملية بحث شهرية

عمليات بحث على Etsy؛ السعر الوسيط
~4.28$ (75% أقل من 10$).

توفير الوقت: 60 ثانية

للتطبيق مقابل 10 دقائق
للفينيل الذي تتم إزالة زوائده.

مصفوفة التشخيص التقني

الحد الرئيسي	الخلفية المرئية	الأنسب	الخيار
توقع الغسيل اليدوي؛ الأسطح المرنة/الخشنة تفشل.	لا يوجد (الصورة فقط)	تصاميم كثيرة، إنتاج بكميات صغيرة، سلع صلبة منحنية	UVDTF (ZPCS0047)
حد مرئي؛ انفصال الحواف على العناصر الخشنة	نعم (حافة الفيلم/الورق)	تغليف مسطح، جرار، وضع ملصقات آلي	فينيل/ملصقات مطبوعة
يحتاج إلى معدات، وتجهيزات، وإعداد لكل قطعة.	لا يوجد	موضع ثابت، أسطح مسطحة أو عناصر مثبتة على تركيبات	الطباعة المباشرة بالأشعة فوق البنفسجية
إعداد لكل لون؛ غير مناسب للصور الفوتوغرافية.	لا يوجد	دفعات متكررة كبيرة، ألوان سبوت	الطباعة بالشاشة الحريرية
يتطلب مكبس حرارة؛ غير مناسب للسلع الصلبة.	لا يوجد	القمصان والمنسوجات	DTF للملابس

إطار الدعامات الثلاث

تعامل مع كل طلب كوحدة واحدة مكوّنة من ثلاثة عناصر: التصميم، والركيزة، وطريقة التطبيق.

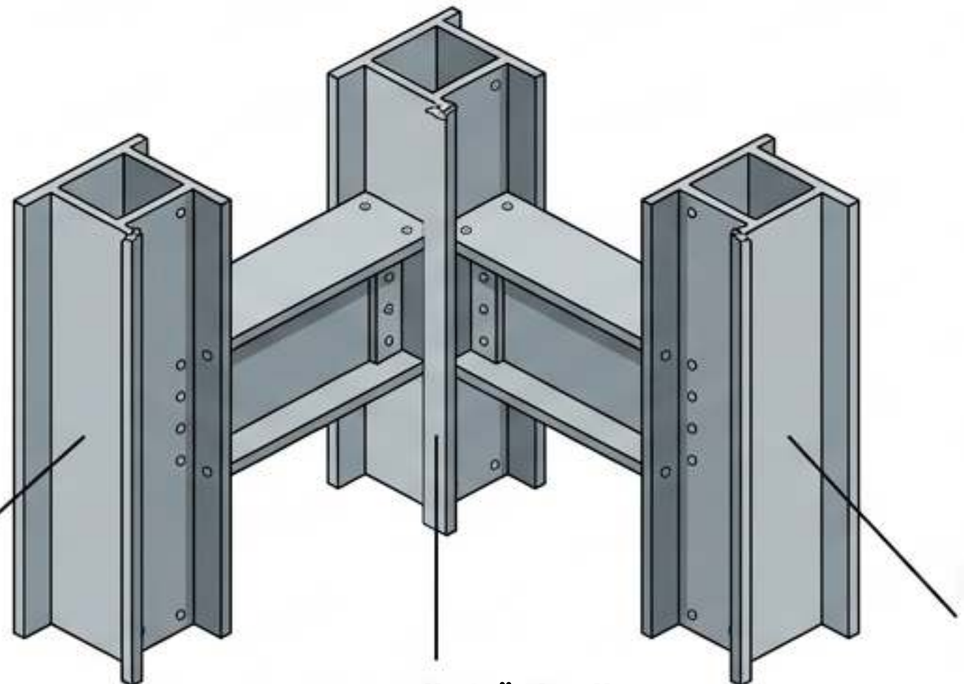

الدعامة 1: الركيزة
(تأكد من السطح المستهدف، والانحناء، وظروف الاستخدام).

الدعامة 2: التصميم
(تحقق من طبقة الحبر الأبيض وحدد معايير القبول/الرفض).

الدعامة 3: التطبيق
(بروتوكول تنفيذ صارم وخالٍ من الحرارة).

الخلاصة: يتم التحقق من أداء الملصق على منتجك من خلال اختبار عينة فعلية، لا بالادعاءات الواردة في الكتالوج.

الدعامة 1: مصفوفة قابلية الركيزة للاستخدام

	الأسطح المثالية: الزجاج، والخزف المزجج، والفولاذ المقاوم للصدأ، والأكريليك، وABS، واللدائن الصلبة. متغير الاختبار: نصف قطر الانحناء، وتوقعات الغسيل اليدوي، وبقايا عامل فك القالب.
	متغير / اختبار مطلوب: الخشب الأملس المختوم، وأغطية أجهزة الكمبيوتر المحمولة، وPP/PE البلاستيك. **متغير الاختبار: يتطلب PP/PE اختبار البرايمر؛ وتختلف تشطيبات المواد العازلة.**
	غير متوافق: الطلاء بالمسحوق المحفور، والحجر الخشن، والخشب غير المختوم، والقماش، والسيليكون، والمطاط الناعم. النتيجة: التفاصيل الدقيقة لا تلتصق؛ استخدم عمليات مرنة.

ملاحظة القاعدة: يُطبَّق عند درجة حرارة 65-80°F (18-27°C).
تعامل مع التثبيت على أنه دائم.

رسم توضيحي: تأثير النابض

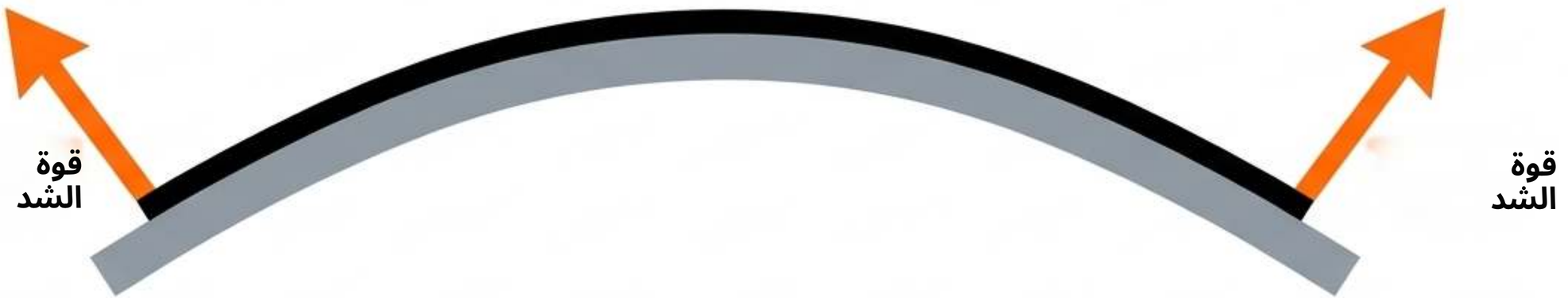

المفهوم: تأثير النابض

التفسير: على عكس الفينيل المرن، فإن حبر الأشعة فوق البنفسجية المُعالَج صلب. وعند الانحناءات الضيقة، تعمل هذه الطبقة الصلبة كالنابض، فتقاوم اللاصق بنشاط وتسحب الحواف إلى الأعلى.

الخلاصة القابلة للتطبيق: قدّم دائماً نصف قطر الانحناء الدقيق، والارتفاع القابل للطباعة، و المحيط في طلبات عرض الأسعار حتى تتمكن التخطيطات من مراعاة الانحدار.

ZIGPAC

الدعامة 2: إعداد التصميم والفحص المسبق

☑	اللون والدقة: CMYK، ~300 DPI، أو متجه (يمنع الحواف الباهتة أو المتعرجة بسبب البكسلة).
☑	الخلفية: شفافة بنسبة 100% (البكسلات الشاردة تُطبع كنقاط بيضاء مادية).
☑	الحد الأدنى للنص: ارتفاع الأحرف الكبيرة للنص الأساسي >= 2 مم؛ لا خطوط رفيعة أدق مما يمكن دعمها بالحبر الأبيض.
☑	الحواف: حواف حادة فقط؛ قم بتسطيح جميع الظلال والتوهجات (الحواف الناعمة تُنشئ هالة بيضاء صلبة).

ملاحظة البروتوكول: يجب تصحيح التصميم الذي يفشل في أي فحص، لا طباعته كما هو ثم تحميل العميل مسؤولية التطبيق لاحقاً.

رسم توضيحي: تقليص الحبر الأبيض

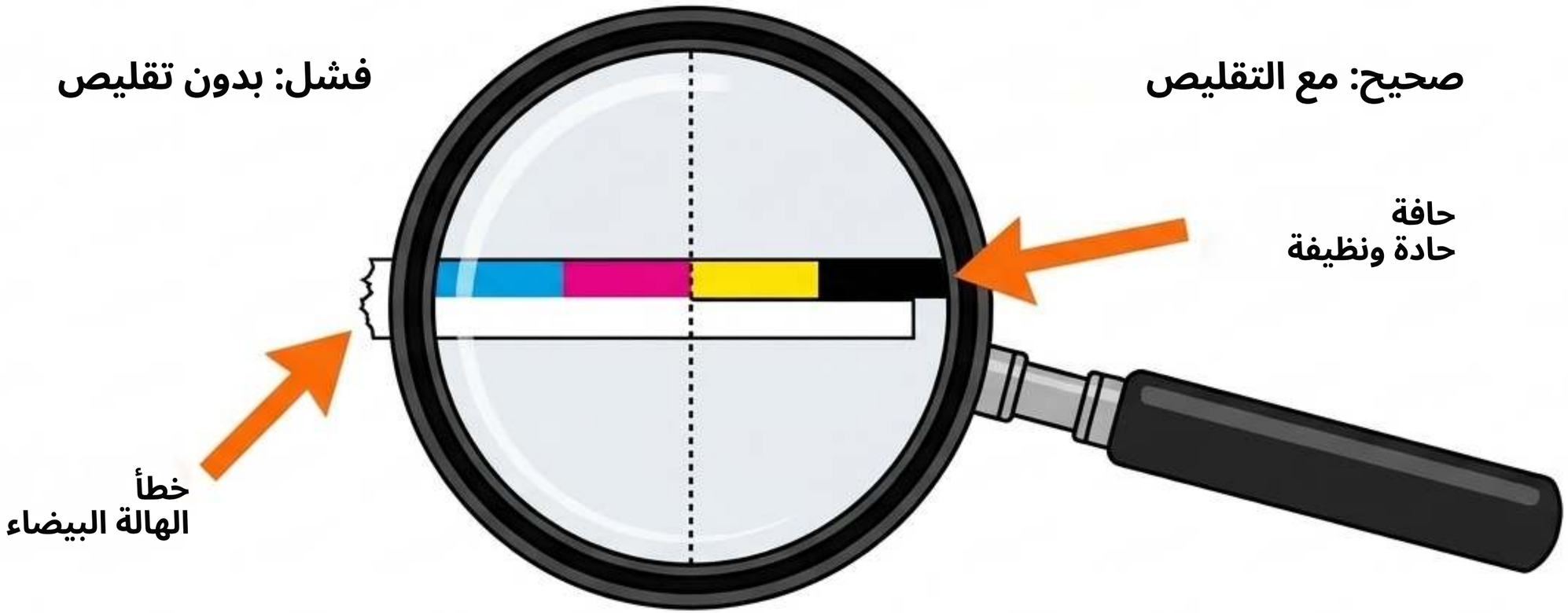

الوظيفة: إخفاء سوء المحاذاة بين الأبيض واللون
لضمان حواف نظيفة،
بدون حدود.

التعريف: سحب طبقة الحبر الأبيض المنفصلة
قليلاً نحو الداخل من حافة اللون
في برنامج RIP.

ZIGPAC

الإنتاج محرّك

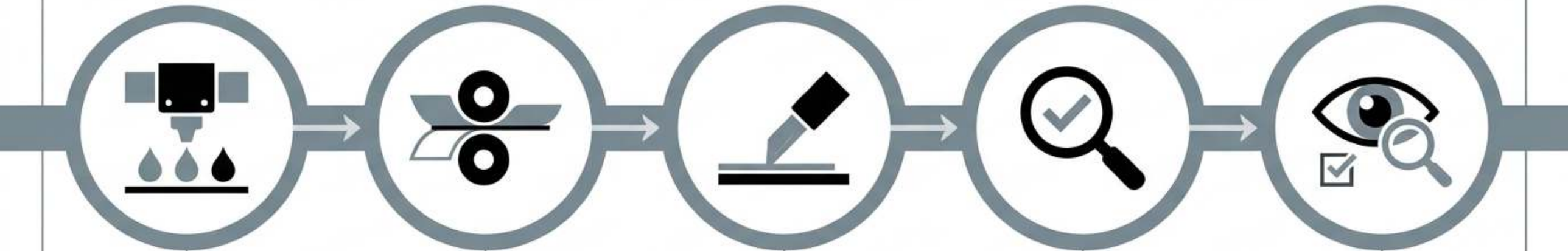

1. الطباعة: CMYK + أبيض + ورنيش يُعالج فورياً.

منشأ العيب:
الطباعة الحبيبية تعود إلى أوضاع طباعة عالية السرعة جداً.

2. التغطية: فيلم B يُضغط على المطبوعة المعالجة عبر مكبس تغطية بارد.

3. القص: تُقص الألواح وتُشذّب بالقص الخفيف (kiss-cut).

4. التحقق من المعالجة

منشأ العيب:
الحبر غير المعالج يبدو لزجاً، مما يؤدي إلى فقدان اللون، أو الخدوش، أو التمزق أثناء النقل.

5. الفحص: يُفحص قبل التغليف.

الدعامة 3:

بروتوكول التطبيق البارد

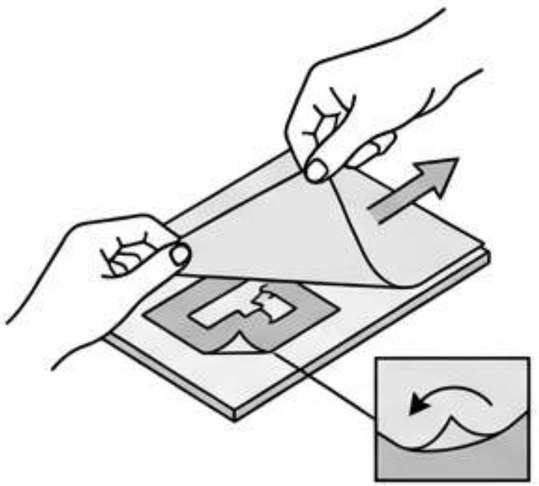

4. الإزالة: اسحب الفيلم الناقل ببطء. إذا ارتفعت الصورة، أعد وضعها ثم أعد الكبس.

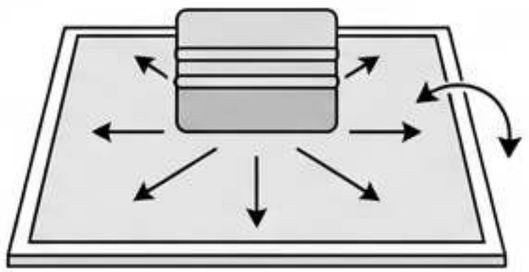

3. التثبيت: اكبس من المركز نحو الخارج بالممسحة المطاطية. (على المنحنيات، لا تكبس من المركز، بل دحرج الفيلم من جانب واحد).

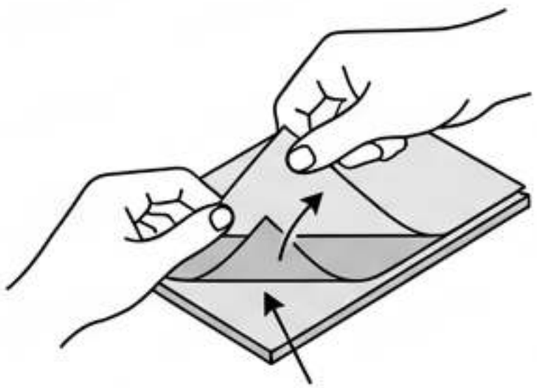

2. التقشير: أزل فيلم الدعم. لا تلمس اللاصق. اترك الفيلم الناقل العلوي.



1. التحضير: نظّف بكحول الأيزوبروبيل والقماش الخالي من الوبر. جفّف تماما.

تحذير: زيوت البشرة هي السبب الرئيسي لارتفاع الحواف.

ZIGPAC

رسم توضيحي:
هندسة التقشير

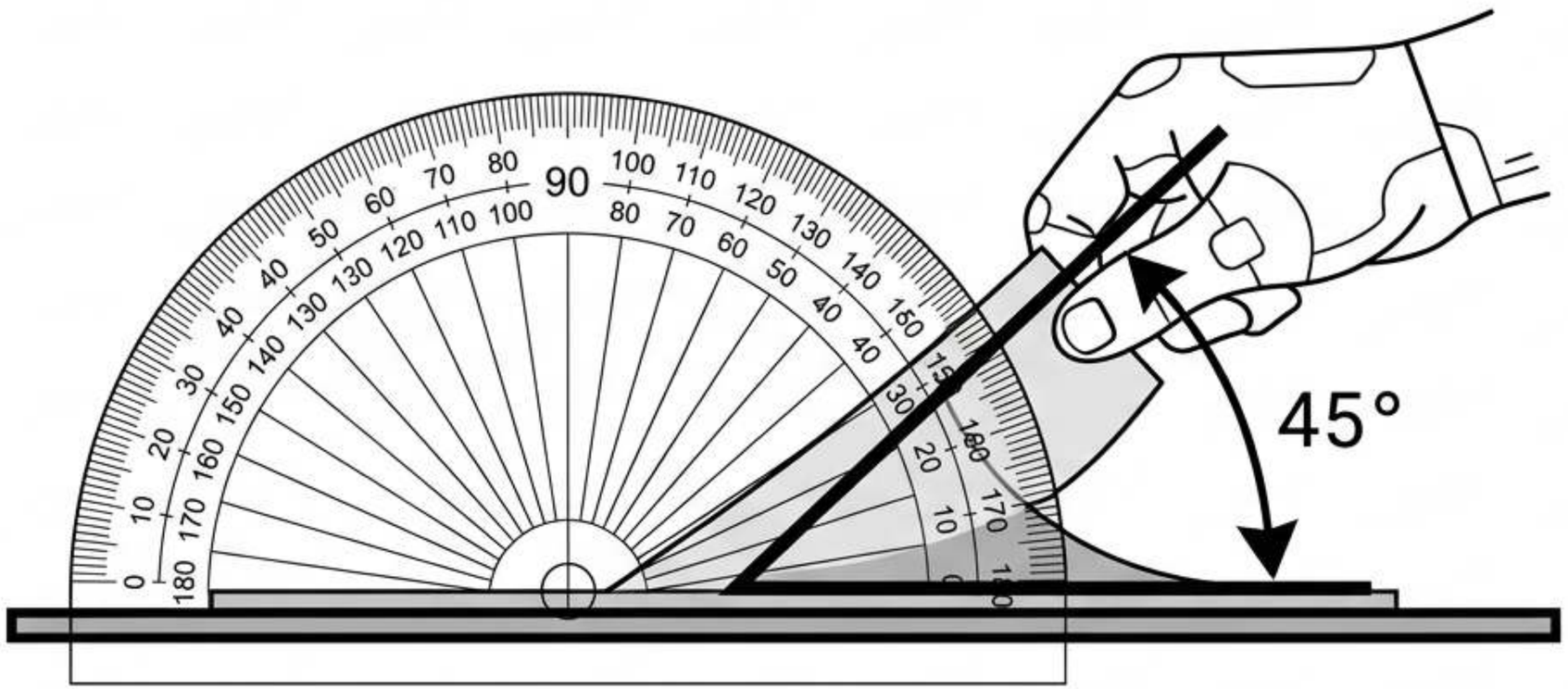

القاعدة: يجب أن يُزال الفيلم الناقل

أن يُزال ببطء بزاوية منخفضة (تقريباً 45).

استكشاف الأخطاء وإصلاحها

حواف لزجة: طبقة

حلقة لزجة حول الزجاج أمر شائع عندما يمتد اللاصق إلى ما بعد الصورة. لا تحاول قشطها، بل امسح برفق باستخدام كحول الأيزوبروبيل.

ZIGPAC

معايير العناية بالمستخدم النهائي

حدود الغسيل: اليدوي

فقط. لا تنقع، ولا تستخدم المبيض، ولا الميكروويف. غسالات الأطباق تدمّر الملصقات (الماء/المنظف يتسرب تحت الحواف المرفوعة).

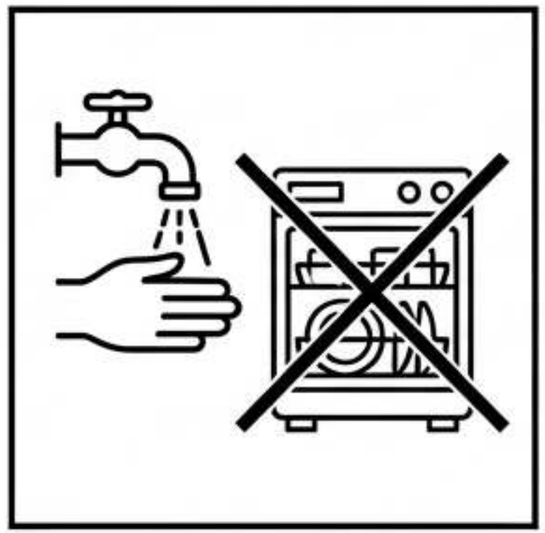



قاعدة الـ 24 ساعة:

يحتاج اللاصق إلي 24 ساعة للالتصاق قبل أول غسلة.

العمر الافتراضي المتوقع:

~3-5 سنوات في الداخل، 2-3 سنوات في الخارج (بناءً على خبرة البائع، وغير مضمونة).

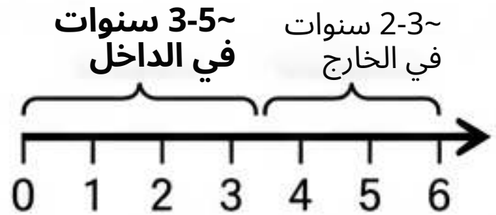



التعرض للحرارة/الشمس:

الحرارة العالية (مثل السيارات الساخنة) تسبب التشقق/التجعد.

ZIGPAC

معايير الفحص والقبول



مقبول: لا يخرج أي جزء من الصورة مع الفيلم الناقل.	اختبار التقشير: طبّق، اكبس، ارفع at 45°.	☐
مقبول: لا يوجد مخطط أبيض يتجاوز التسامح المسموح.	محاذاة الأبيض: قارن الحواف للتحقق تحت الضوء.	☐
مقبول: جاف، غير لزج، دون خدوش.	فحص المعالجة: خدش خفيف بظفر الإصبع.	☐
مقبول: لا ارتفاع في الحواف على السطح المستهدف.	مراقبة الحواف: لاحظ العينة المطبقة لمدة 24-72 ساعة.	☐
مقبول: تم تحديد خط الأساس المخصص.	محاكاة الاستخدام: دورات الغسيل اليدوي وتسجيله.	☐

ZIGPAC

حقائق الامتثال والبيئة

5

الحقيقة الجوهرية: بيانات الامتثال (CPSIA، Prop 65، REACH، RoHS، FDA 21 CFR 175.300)

تنطبق فقط على دفعة الحبر الرطب المحددة، لا على الملصق المخصص النهائي على سطحك.

تحذير تسويقي

اعتبر اختبارات الموردين «100 غسلة بالغسالة» مجرد بيانات تسويقية تعتمد على تركيبة الحبر والورنيش الخاصة بهم. لا تقدّم ادعاءات امتثال أو أداء دائم دون إجراء اختبارك الموثق الخاص.

إلزام سلامة الغذاء

لا تضع الملصقات أبداً على الأسطح الداخلية التي تلامس الطعام.

خطوط الأساس للوجستيات وإعادة الطلب

خطوط الأساس للعروض: مدة الإنتاج، والحد الأدنى للكمية، وزن الوحدة، والتغليف محددة بدقة في عرض السعر المكتوب. (يتطلب النقل تغليفاً مسطحاً ومظللاً وبارداً).

قفل خط الأساس

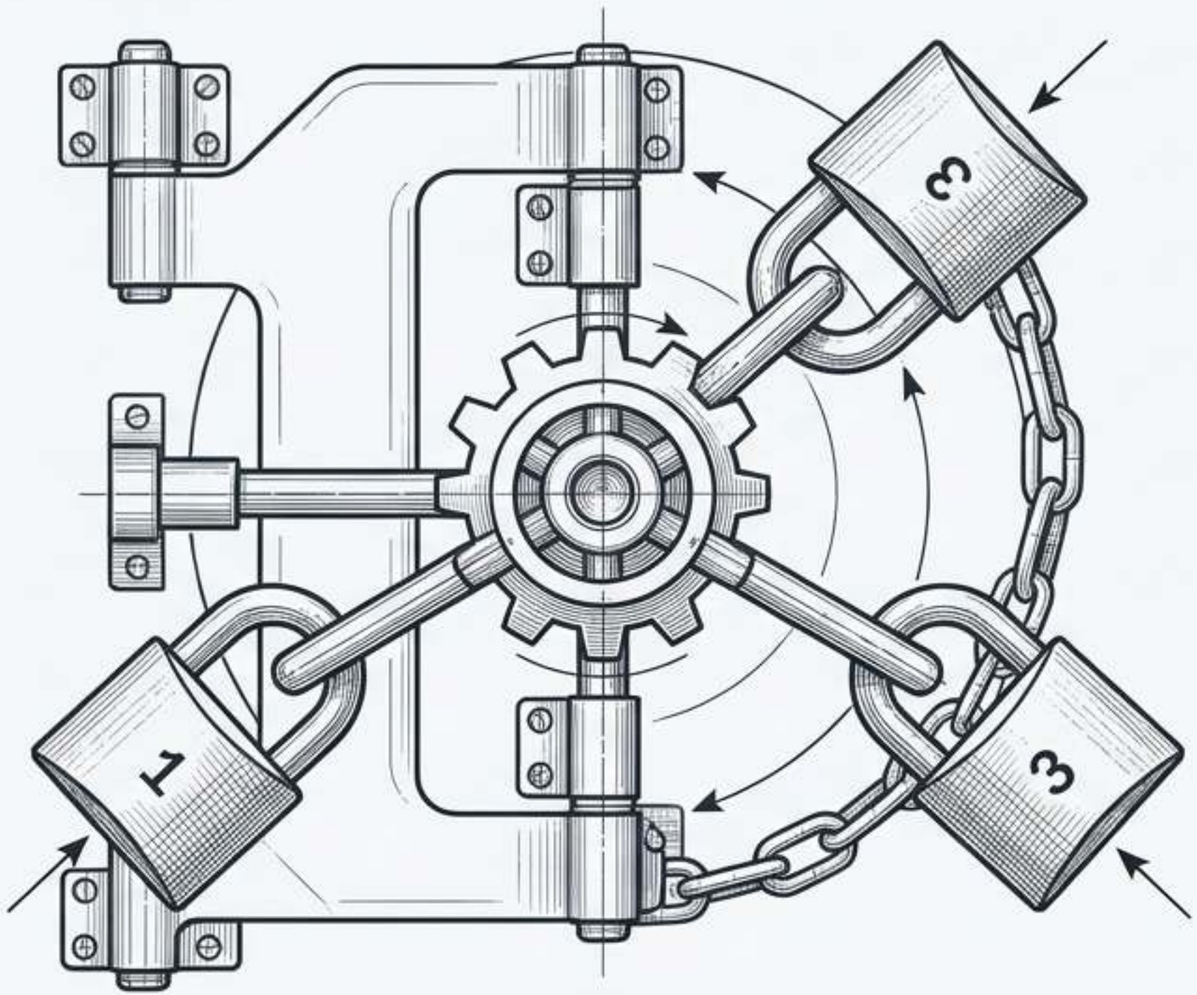

قفل خط الأساس

متطلبات إعادة الطلب
(المتغيرات الثلاثة المقفلة):

1. نسخة الملف المعتمدة بالضبط (بما في ذلك تقليص طبقة الأبيض).
2. العينة المادية المعتمدة المطبقة.
3. السطح المحدد ودفعة الطلاء التي أجري عليها الاختبار.

تحذير: إذا غيّر مورد الأكواب طلاءه بالمسحوق، أو غيّر مرطبان الشموع الزجاج، يجب إعادة إجراء اختبارات التقشير والحواف قبل الطلب.

الخلاصة: مثلث التحقق

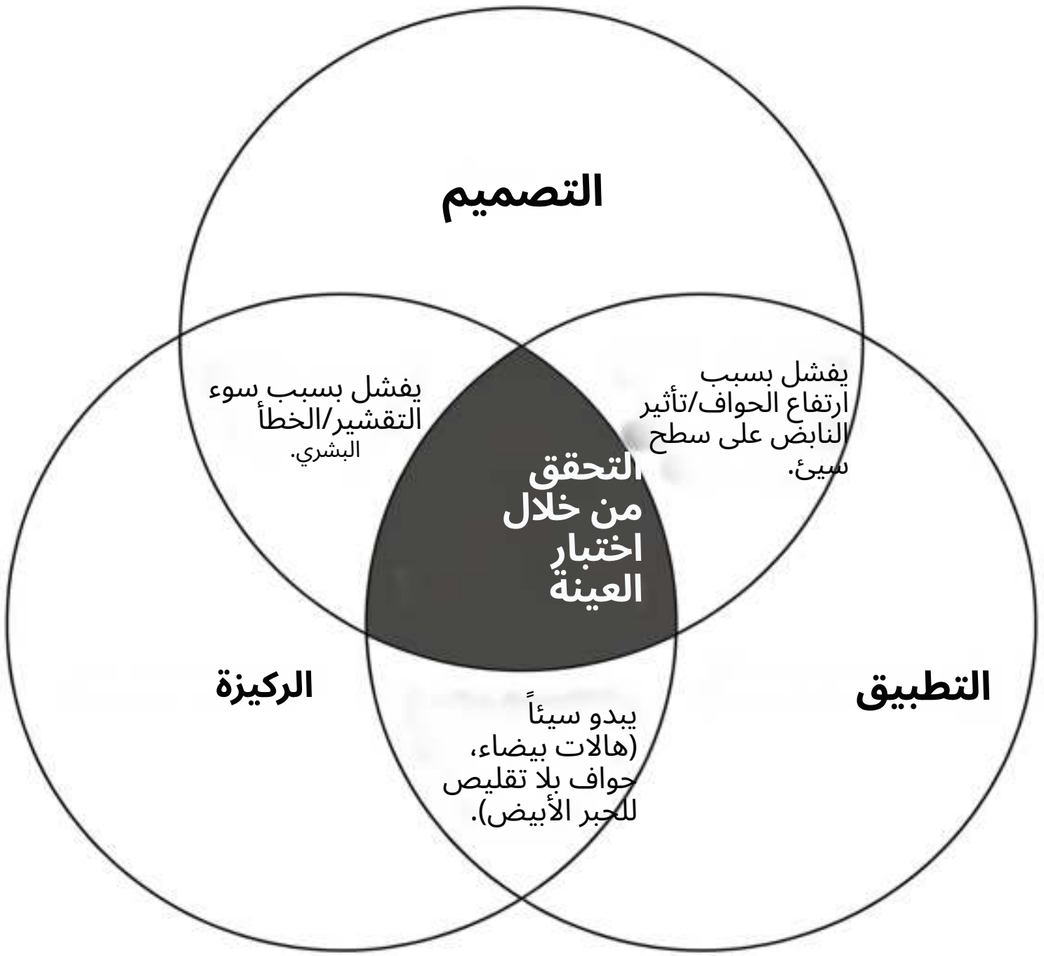

الخطوات التالية
أرسل ملف التصميم، والمنتج المستهدف، والكمية، والاستخدام المقصود لطلب عرض سعر
واختبار عينة مادية لـ ZPcSo047.
تحقق من تصميمك على منتجك الخاص.

رؤية الخلاصة
تصميم مثالي يُطبَّق بإتقان سيفشل مع سطح غير متوافق. النجاح لا يتحقق إلا حيث تتقاطع الدعامات الثلاث كلها.

ZIGPAC