ZIGPAC

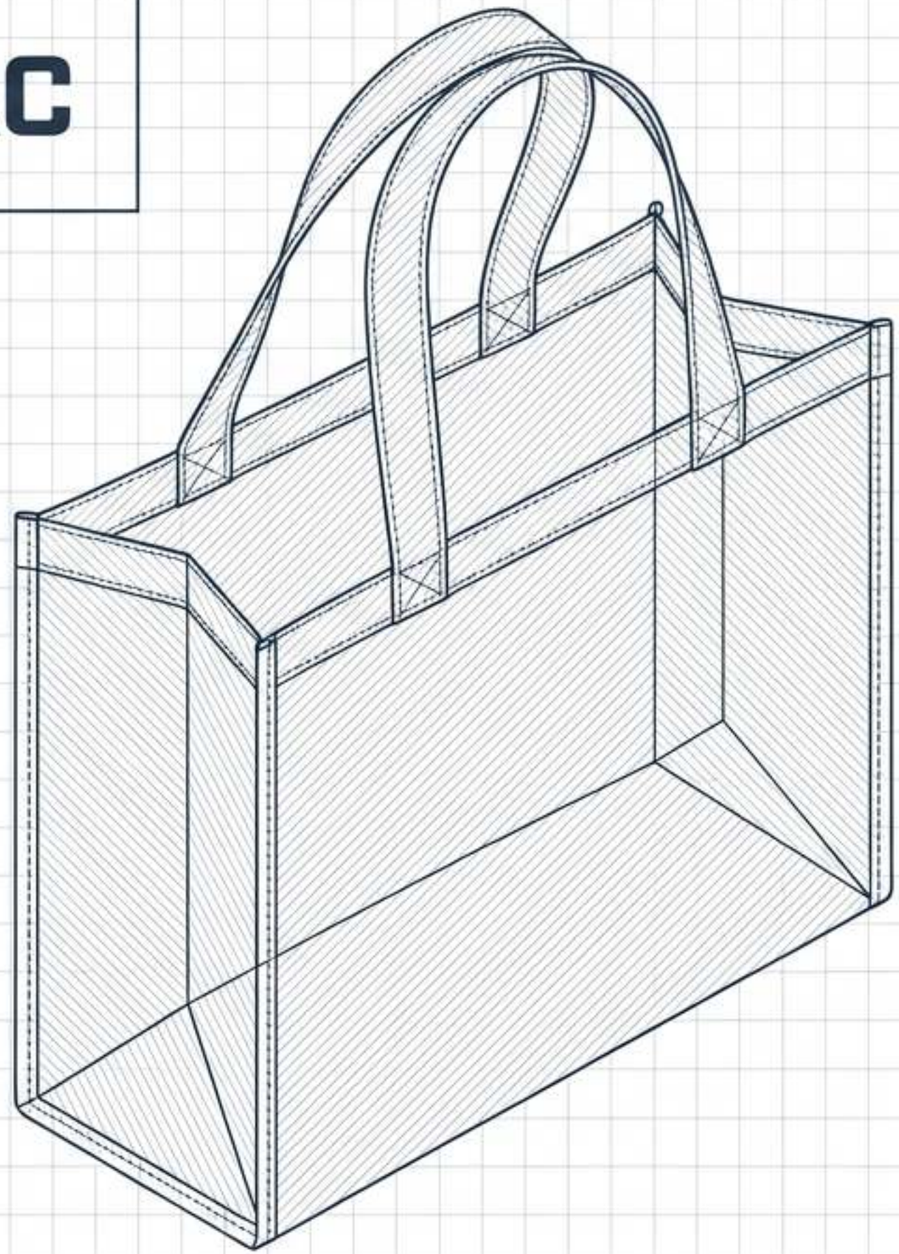

تحديد المواصفات المخصصة

غير منسوج

حقائب التسوق

دليل المشتري للبقاء
لرمز SKU ZPCTBO003

مخيطة ومطبوعة ومُتحقَّق منها
قبل فعاليتك.

المحور الأساسي في
تجربة المعارض التجارية

- أنت لا تشتري موضة؛ أنت تدير أصلاً تسويقياً بموعد نهائي صارم.

- بالنسبة لمخططي الفعاليات ومشغّلي التجزئة، والمسوّقين الترويجيين والموزعين، تعدّ حقيبة التسوق غير المنسوجة المخصصة بنداً حاسماً في ميزانية أكبر بكثير.

- قرار المستلم بإعادة استخدام الحقيبة هو ما يحدد عدد الانطباعات التي يحققها شعارك. سعر الوحدة لا يحدد ذلك.

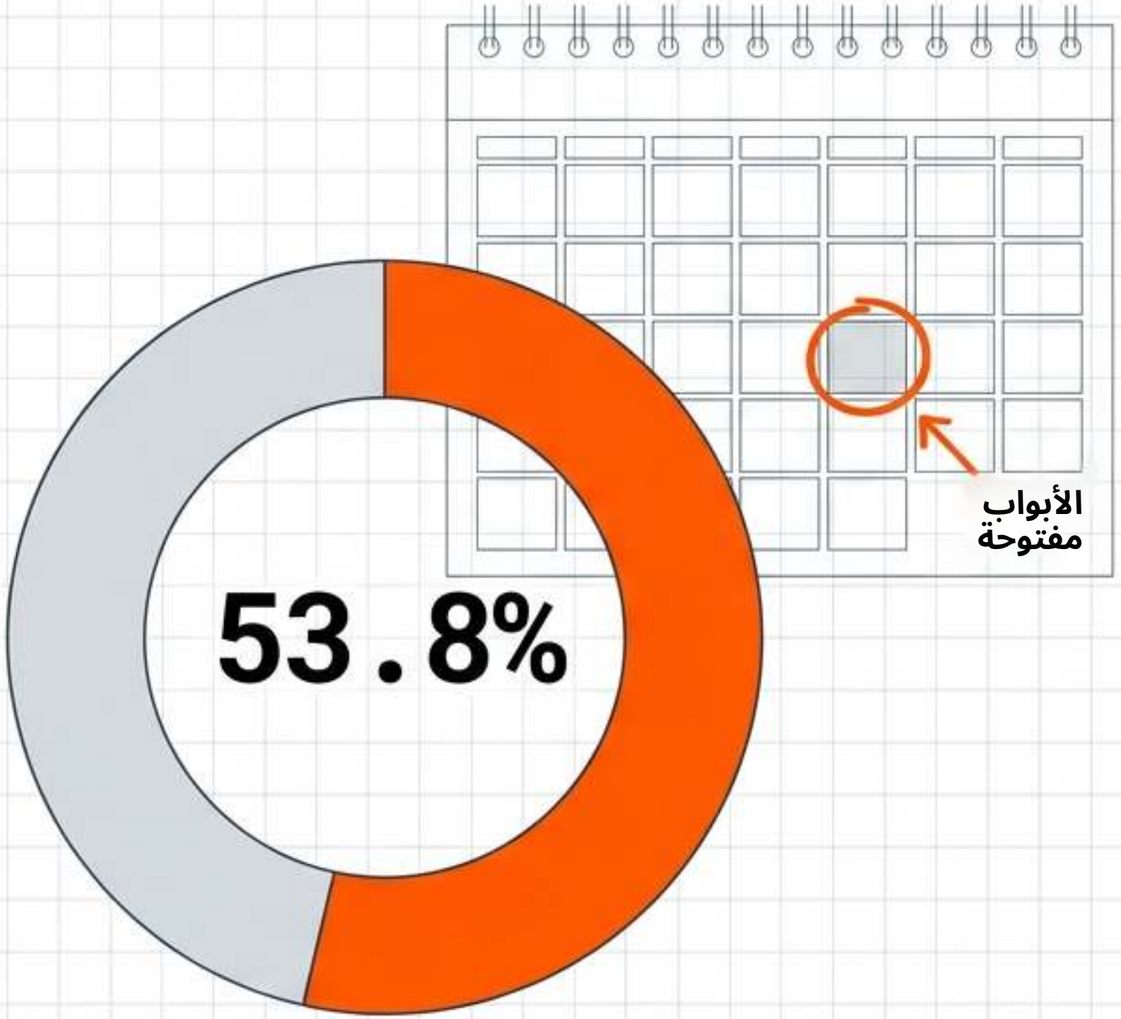

حصة البولي بروبيلين غير المنسوج من إيرادات حقائب المعارض التجارية والمؤتمرات (أمريكا الشمالية).

لماذا تفشل الحقائب الاقتصادية في اليوم الذي يهم

غالباً ما تُكتشف الإخفاقات عند رصيف التحميل عندما يصبح التعافي منها متأخراً جداً.

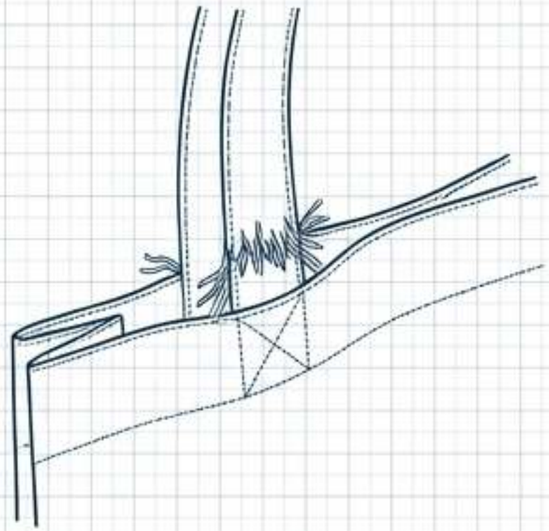

الخطر الهيكلي

ينقطع القماش الرديء يوزن 60 غ/م^2 أو جذور المقابض المُلصقة تحت أحمال المعارض التجارية.

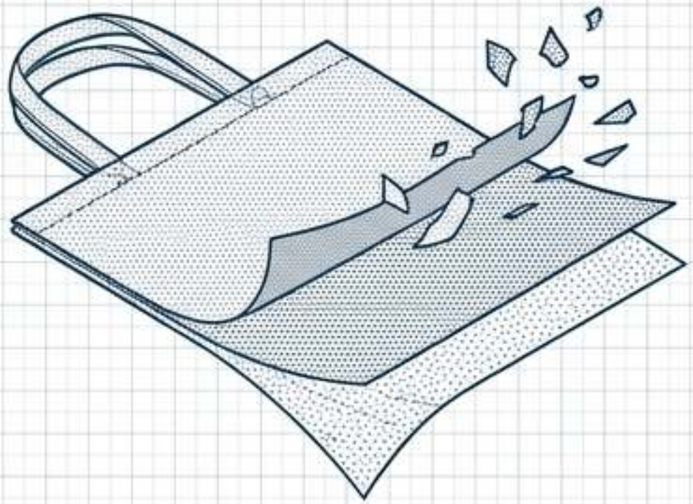

خطر الحبر واللون

أفران التجفيف التي تعمل دون 160°C تؤدي إلى تقشر الحبر.
يؤدي الانحراف القياسي للطباعة المرنة إلى تحوّل الكحلي الداكن بصرياً إلى أسود.

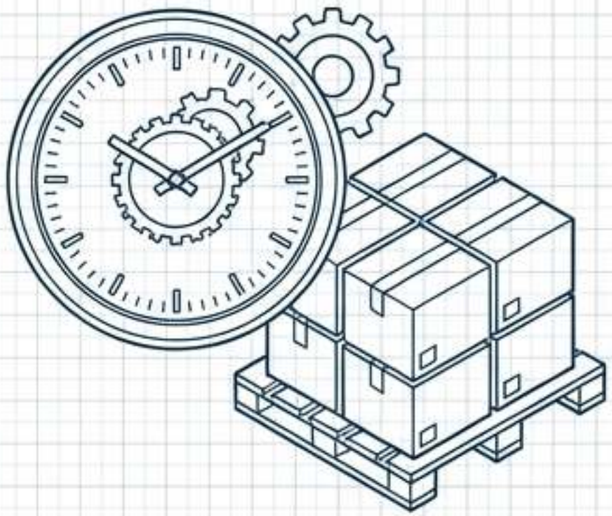

خطر الكمية

تصل الشحنات ناقصة أو تالفة بسبب العفن أثناء الشحن البحري.

امنع هذه الإخفاقات في مرحلة المواصفات، لا عند رصيف التحميل.

تشريح الرمز SKU ZPCTBO003

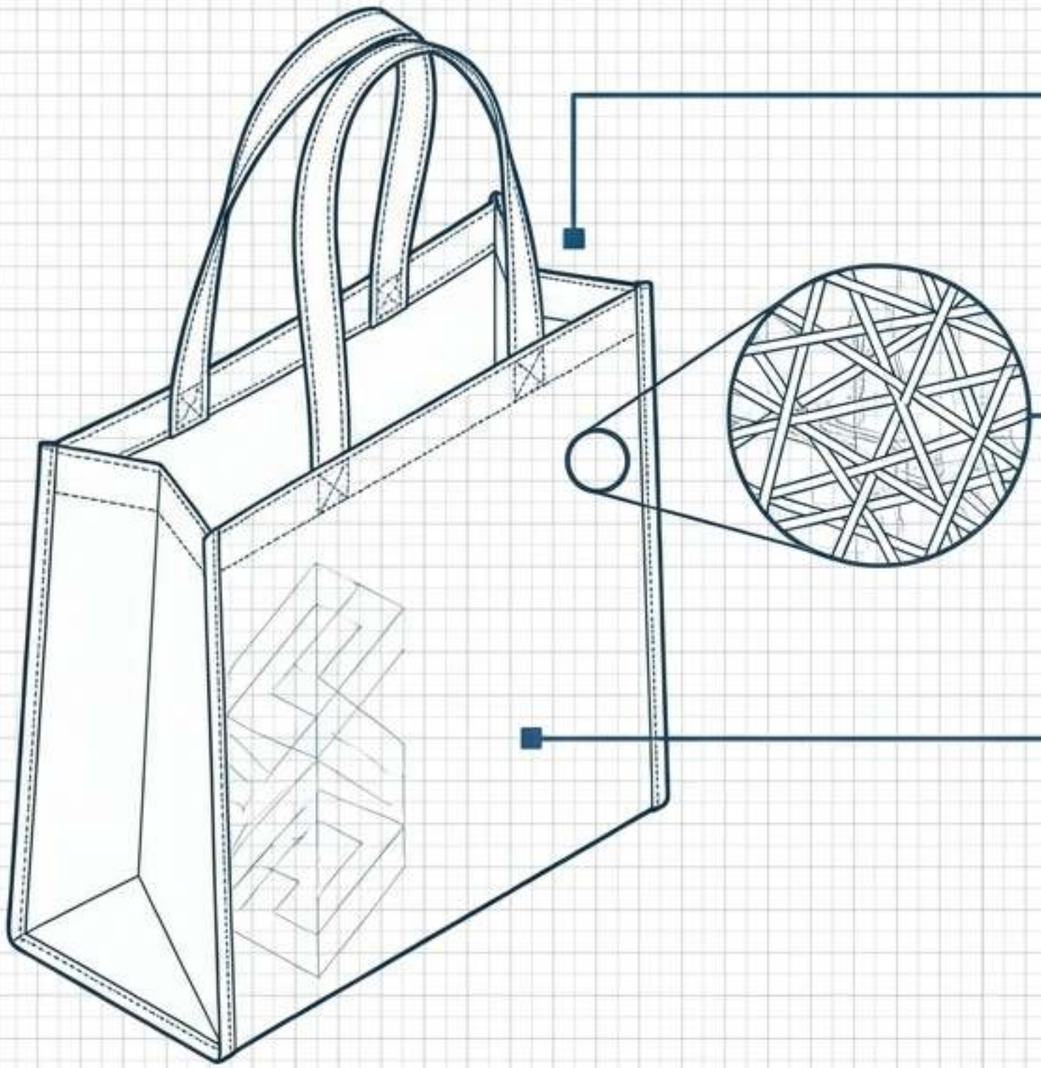

المادة:

مقطوع من البولي بروبيلين المغزول والملتصق (اسم الألياف العام: أوليفين).

البنية:

تُلحَم الألياف الفتيلية لتشكيل شبكة بالحرارة والضغط، بدلاً من النسج أو الحياكة.

الأداء:

بديل متين للقطن.
وهو قابل لإعادة الإستخدام وقابل للطباعة بدرجة عالية، ولكنه حساس جداً للحرارة.

إخلاء المسؤولية: البولي بروبيلين بلاستيك.
وهو غير قابل للتحلل الحيوي.

It is not biodegradable.

طيف متانة GSM

اعتبر GSM (غرام لكل متر مربع) مؤشراً على العمر الافتراضي، لا تصنيفاً ثابتاً للحمولة. تعتمد السعة الفعلية على المقاس النهائي وطريقة الخياطة.

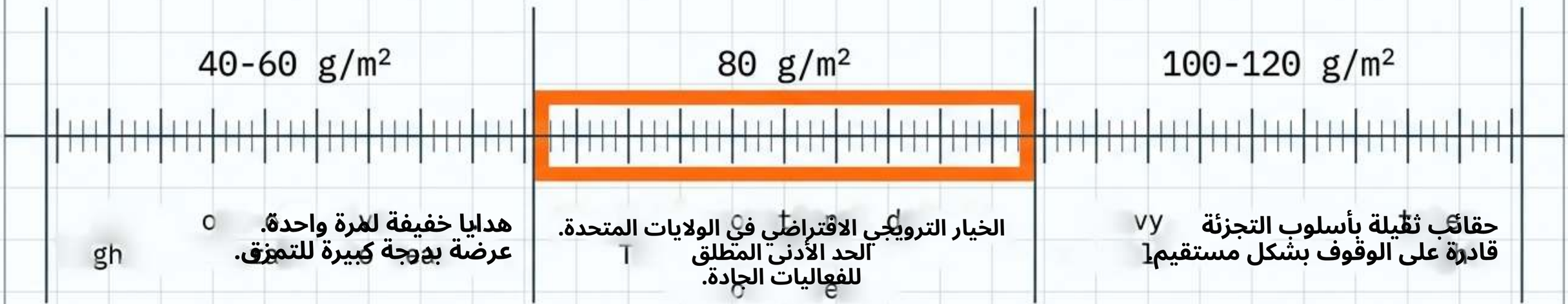

هدايا خفيفة لمرة واحدة.
عرضة بدرجة كبيرة للتمزق.

الخيار الترويجي الافتراضي في الولايات المتحدة.
الحد الأدنى المطلق للفعاليات الجادة.

حقائب ثقيلة بأسلوب التجزئة
قادرة على الوقوف بشكل مستقيم.

التحقق: اشترط ISO 9073-1 الكتلة لكل وحدة مساحة (مثلاً ±5 غ/م²) في أمر الشراء الخاص بك.

90±5 غ/م²) في أمر الشراء الخاص بك.

الفشل الرئيسية تعزيز نقطة

أضعف نقطة في أي حقيبة غير منسوجة هي جذر المقبض.

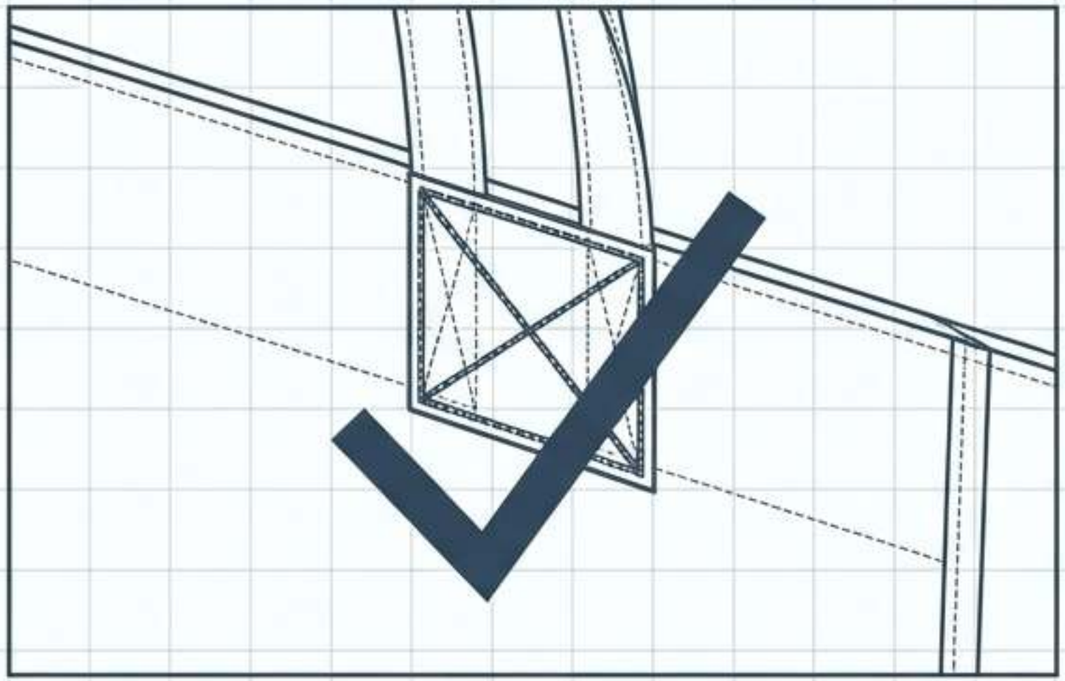

حدّد صراحةً الخياطة المربعة أو خياطة X عند جذور المقابض.

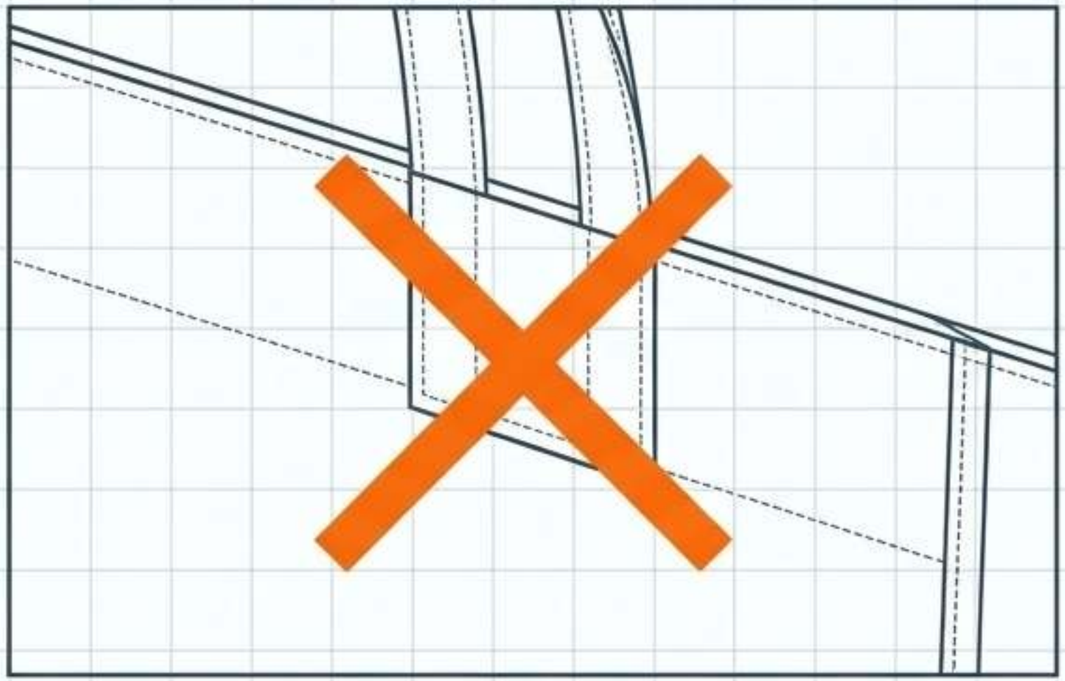

تجنّب الإنشاء بالختم الحراري أو بالغراء فقط لضمان النجاة في الفعاليات عالية المخاطر.

وحدّد أيضاً: هل يشمل السعر المعروض جوانب قاعدة أو لوحة قاعدة قابلة للإزالة لزيادة الصلابة.

مطابقة المادة مع الانطباعات

الأنسب	مؤشر المتانة	مؤشر السعر	المادة
المعارض التجارية، الاستخدام قصير الأمد	منخفض	~$0.28-0.45 FOB (عند 1000 قطعة)	بولي بروبيلين عادي 80 GSM
مقاومة للماء، حملات ترويجية للبقالة (ملاحظة: خطر انفصال الطبقات)	متوسط	+20–40%	بولي بروبيلين مُصفَّح
العلامات التجارية التي تدّعي محتوى معاد تدويره	مرتفع	+10–20%	غير منسوج من rPET
بضائع التجزئة، لسنوات من إعادة الاستخدام	الأعلى	~$3.00 (عند 1000 قطعة)	قماش كانفاس 10 أونصة

ملاحظة استشارية: إذا كنت تحتاج إلى سنوات من إعادة الاستخدام، فقم بالترقية إلى القماش بدلاً من مجرد زيادة GSM على الأقمشة غير المنسوجة القياسية.

ملاحظة: الأسعار مؤشرات تاريخية، بانتظار عرض سعر خاص بالمشروع.

فيزياء الحبر على الأوليفين

البولي بروبيلين ليس قطناً. لا يتشرب الحبر في القماش؛ بل يُعالج على السطح.

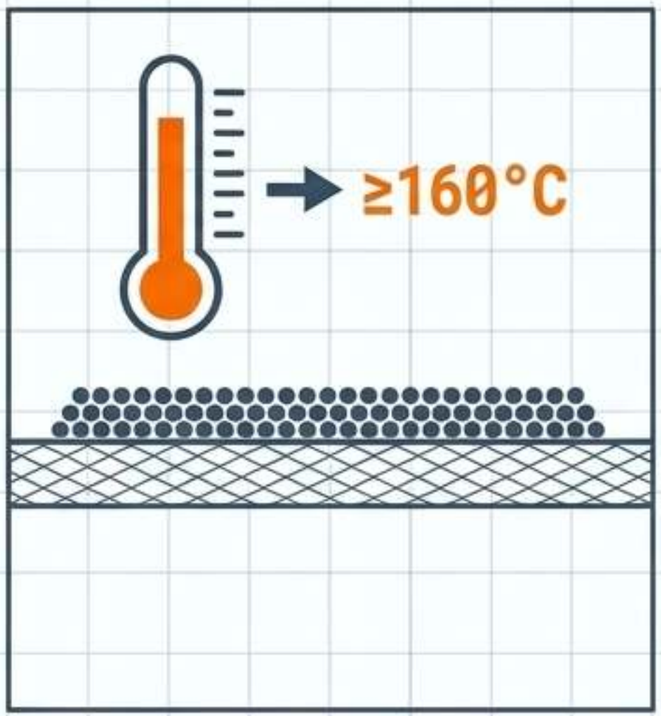

الأوليفين: يُعالَج الحبر مباشرة على السطح.

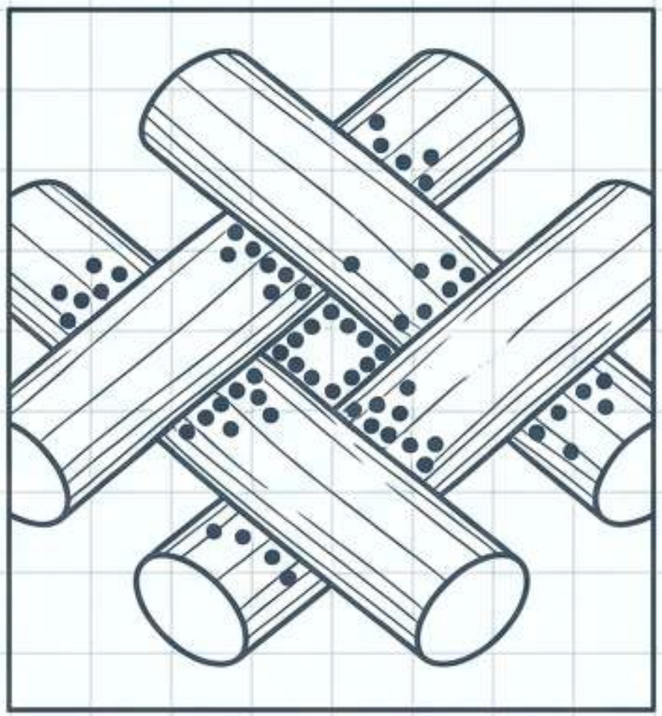

القطن: يتشرب الحبر داخل الألياف المنسوجة.

- تُطبع الألوان أكثر إشراقاً وأكثر تسطيحاً، لكن المادة حساسة جداً للحرارة.
- يتطلب التجفيف درجات حرارة دقيقة (≥160°C). إذا كانت الأفران أقل من المطلوب، يبقى الحبر بسطاً على السطح وسيتقشر.
- الطباعة بالتسامي غير ممكنة على هذه المادة.

واقع التباين والتسجيل

التباين البصري



الأحبار المعتمة: على
الأقمشة الداكنة، اشترط صراحةً
الحبر المعتم،
واعتمد الألوان الفاتحة
على عينة مادية،
ولا تعتمد أبداً
على نموذج شاشة فقط.



انزياح اللون: الطباعة المرنة
انحراف اللون
يتغير تقريباً
بنسبة ±8-12% على
البولي بروبيلين القياسي.
يمكن للكحلي العميق أن
يُقرأ بسرعة كأسود.

التسجيل البصري

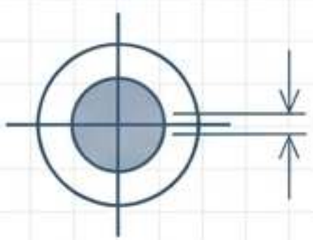

0.0625 بوصة.

· التسجيل: المعيار الصناعي لسوء المحاذاة يصل إلى

0.0625 بوصة.
إذا كان تصميمك يتطلب محاذاة دقيقة بين الألوان، فاكتب حدّاً أكثر صرامة

حد (مثلاً <1 ملم) في الطلب. g

قائمة التحقق قبل الطباعة للتصميم

- صيغة الملف: قدّم ملفات متجهة (AI، EPS أو SVG).
- الطباعة: حوّل كل النصوص إلى منحنيات.
- دقة الألوان: سمِّ كل لون سبوت بمرجع Pantone الدقيق الخاص به.
- الفصل: جهّز ملفاً منفصلاً لكل موقع طباعة. (يحدد عدد الألوان رسوم الإعداد الخاصة بك).
- التدرجات: حدّدها فوراً. تتطلب نقل حرارياً أو تصفيحاً، مما يغيّر كلاً من الحد الأدنى للكمية وسعر الوحدة.

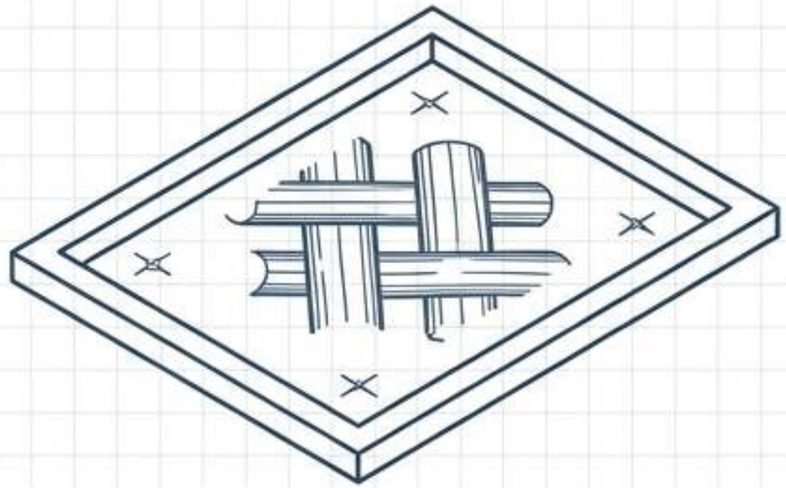

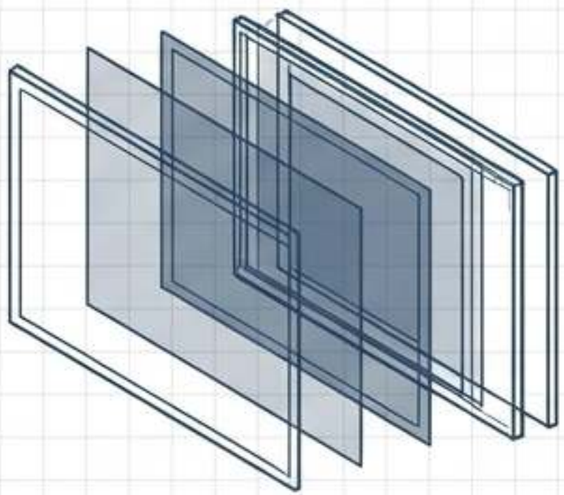

اختيار مسار التوريد

طابق المسار مع جدولك الزمني.

التصنيع الأصلي في الخارج (المسار المخصص)

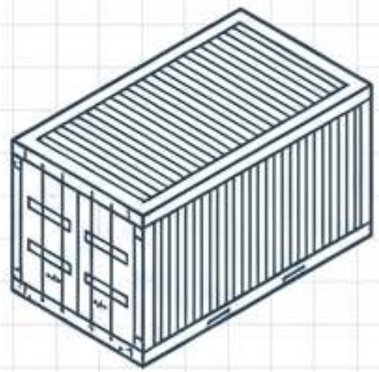

إشارة: الحد الأدنى للكمية 500–5,000+؛ مدة التنفيذ 35–50 يوماً.

العملية: تُقص الحقيبة وتُصنع من من الصفر.

المقايضة: أقل تكلفة للوحدة وتحكم كامل التحكم الهيكلي، لكنه يتطلب تخطيطاً مسبقاً مكثفاً.

تزيين المخزون في الولايات المتحدة (المسار السريع)



إشارة: الحد الأدنى للكمية يبدأ من 12؛ مدة التنفيذ بالأيام.

العملية: الطباعة على حقائب فارغة جاهزة مسبقاً.

المقايضة: سريع، لكن لا يمكنك تغيير جسم الحقيبة أو أبعادها أو GSM. مساحات طباعة صغيرة.

جدولة عكسية لفعاليتك

بالنسبة للتصنيع الأصلي في الخارج، خطط بالعكس من تاريخ فعاليتك بـ 8 إلى 10 أسابيع.

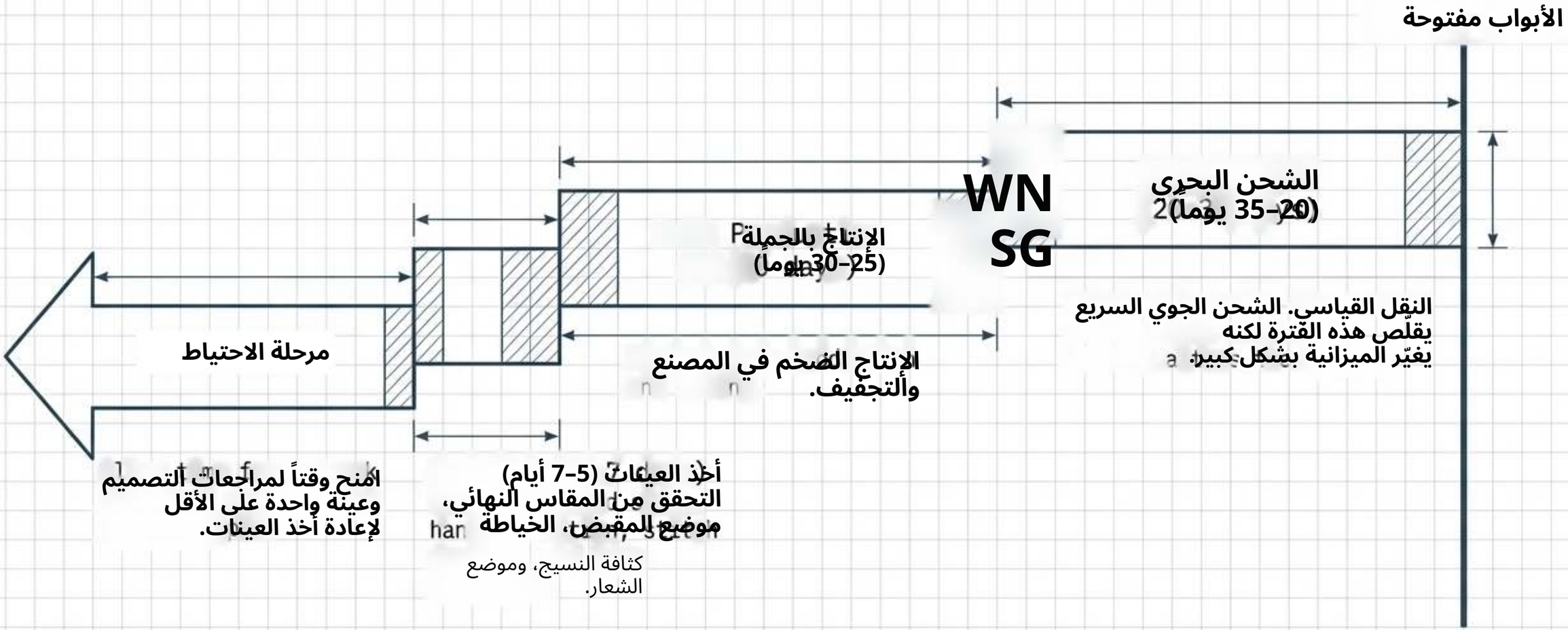

شروط فحص قابلة للإنفاذ

شهادات المصنع (مثل ISO 9001) تثبت وجود عملية؛ لكنها لا تثبت اجتياز دفعتك. اكتب هذه الفحوص المحددة في أمر الشراء الخاص بك:

بند أمر الشراء المطلوب كتابته	طريقة الاختبار	فحص التحقق
المتفق عليه مع هامش السماح المحدد GSM	وزن العينات وفقاً لـ ISO 9073-1	وزن القماش
لا تقشر ولا انتقال إلى الملابس	اختبار الاحتكاك على المطبوعات المجففة	التصاق الطباعة
خياطة مربعة/X عند الجذور؛ بدون غراء	اختبار التعليق الثابت بحمل 1.5 ضعف الحمل المقصود	خياطات المقابض
هامش نقص ≥2%	التصوير/الوزن خلال 48 ساعة	العدد / التلف
حاجز الرطوبة مطلوب للشحن البحري.	افحص الرائحة/العفن	الرطوبة

التعامل مع الادعاءات البيئية

البولي بروبيلين بلاستيك. ويُعِد الادعاء بأنه "قابل للتحلل الحيوي بنسبة 100%" مخاطرةً جسيمة من حيث الامتثال.

إرشادات لجنة التجارة الفيدرالية الخضراء (16 CFR 260.12):
هل تتوفر مرافق إعادة التدوير لما لا يقل عن 60% من عملائك؟

إذا كانت الإجابة نعم

تابع، ما لم تعرقل الطلاءات/التصفيحات عملية إعادة التدوير.

إذا كانت الإجابة لا

لا يمكنك استخدام ادعاء "قابل لإعادة التدوير" غير مؤهَّل.

أكثر صياغة آمنة: بولي بروبيلين قابل لإعادة الاستخدام (#5)؛ تحقق من نقاط التسليم المحلية.

لوائح كاليفورنيا والواردات



حظر الدفع عند الخروج لعام 2026:

إعتباراً من 1 يناير 2026، لا تقدّم المتاجر الخاضعة للقانون في كاليفورنيا سوى أكياس ورقية معاد تدويرها (بحد أدنى رسوم قدرها $0.10).

الاستراتيجية: قدّم حقائب PP المخصصة حصراً بوصفها هداياً أو حقائب "احضر حقيبتك" (BYO)، لا حقائب الدفع عند الخروج.

الاقتراح 65:

تكمن مخاطر التعرض للمواد الكيميائية (مثل DEHP) عادةً في الأحبار وزخارف النقل، لا في القماش المغزول والملتصق.

اطلب تقارير اختبار الدفعات للطلبات المتجهة إلى كاليفورنيا.

الواردات: تُصنَّف حقائب التسوق غير المنسوجة من PP المخصصة عموماً ضمن HTSUS 4202.92.3031 (بنسبة رسوم تقريبية 17.6%). تحقّق من المعدلات مع وكيل التخليص الجمركي بتاريخ الدخول.

ملخص مخطط المواصفات

tia	1. اشترط الحد الأدنى: GSM 80 كحد أدنى للمعارض التجارية؛ خِط المقابض بخياطة X.
	2. اختبر الحبر: اشترط تجفيفاً ≤160°C وأثبت التباين على عينات مادية، لا على الشاشات.
	3. ثبّت الجدول الزمني: خطط بالعكس قبل 8–10 أسابيع من تاريخ الفعالية بالنسبة لطلبات OEM.
	4. زِد الانطباعات إلى أقصى حد: الأقمشة غير المنسوجة العادية تفوز من حيث التكلفة؛ والقماش يفوز في إعادة الاستخدام لسنوات متعددة.
	5. اكتب نصاً متوافقاً: لا تدّع القابلية للتحلل الحيوي. تحقّق من قاعدة الوصول بنسبة 60% قبل طباعة عبارة "قابل لإعادة التدوير".

ZIGPAC

هل أنت مستعد لتحديد مواصفات حقيبتك؟

يتم تأكيد الحد الأدنى للكمية وسعر الوحدة ومدة الإنتاج و
سعة الحمل فقط عبر عرض السعر
وعينة مادية قبل الإنتاج.

لطلب عرض سعرك الكتابي، يُرجى إعداد:

[ ] شعارك المتجه (AI/EPS/SVG)
[ ] تاريخ فعاليتك
[ ] كميتك المستهدفة
[ ] المحتويات المقصودة / متطلب الحمل

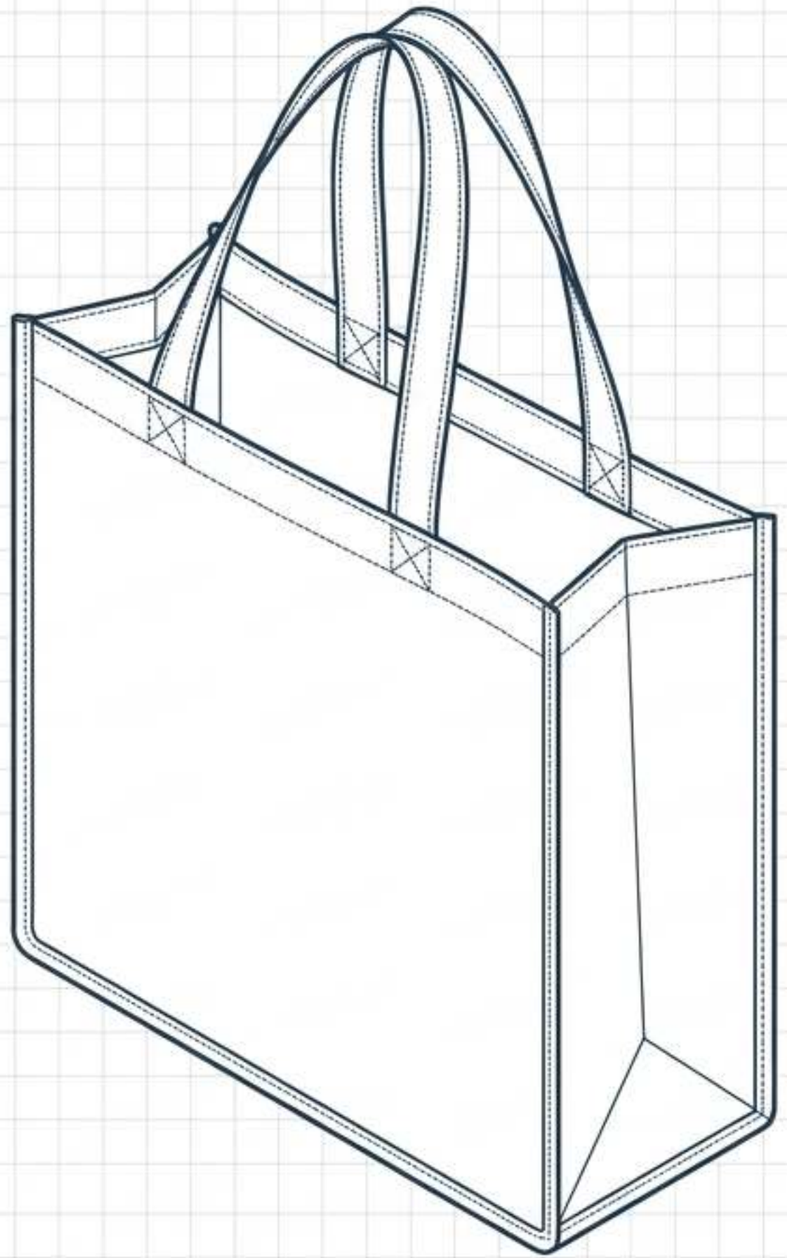

أمّن موعد فعاليتك النهائي اليوم.