ZIGPAC

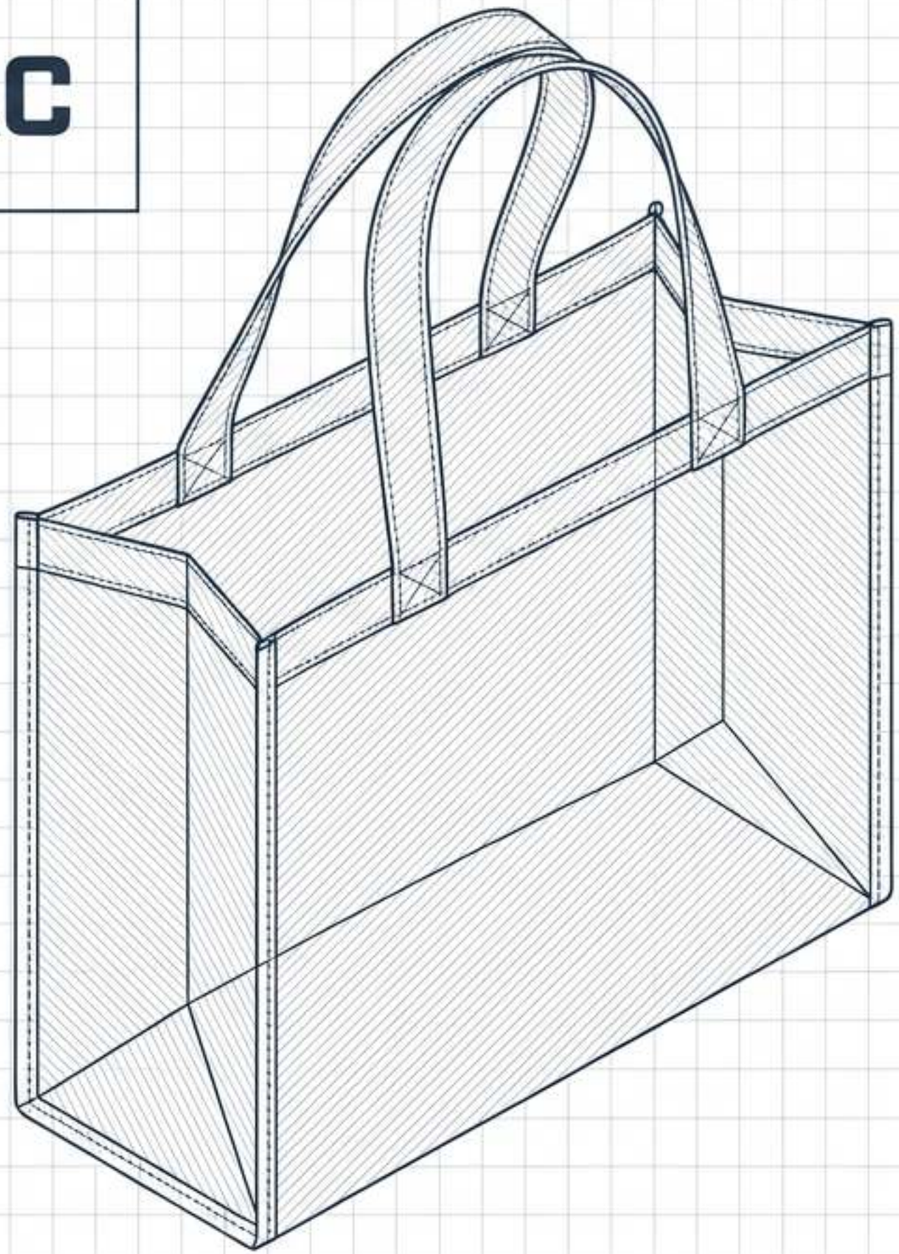

Specifiche Personalizzate

Non tessuto

Tote bag

La guida di sopravvivenza per l'acquirente per lo SKU ZPCTBO003

Cucite, stampate e verificate prima del Suo evento.

Il perno dell'

Esperienza in Fiera

- Non sta acquistando moda: sta gestendo uno strumento di marketing con una scadenza improrogabile.

- Per i responsabili di eventi, i rivenditori e i distributori promozionali, la tote bag personalizzata in non tessuto è una voce critica di un budget molto più ampio.

- La decisione del destinatario di riutilizzare la borsa determina quante impressioni genera il Suo logo. Il prezzo unitario non incide.

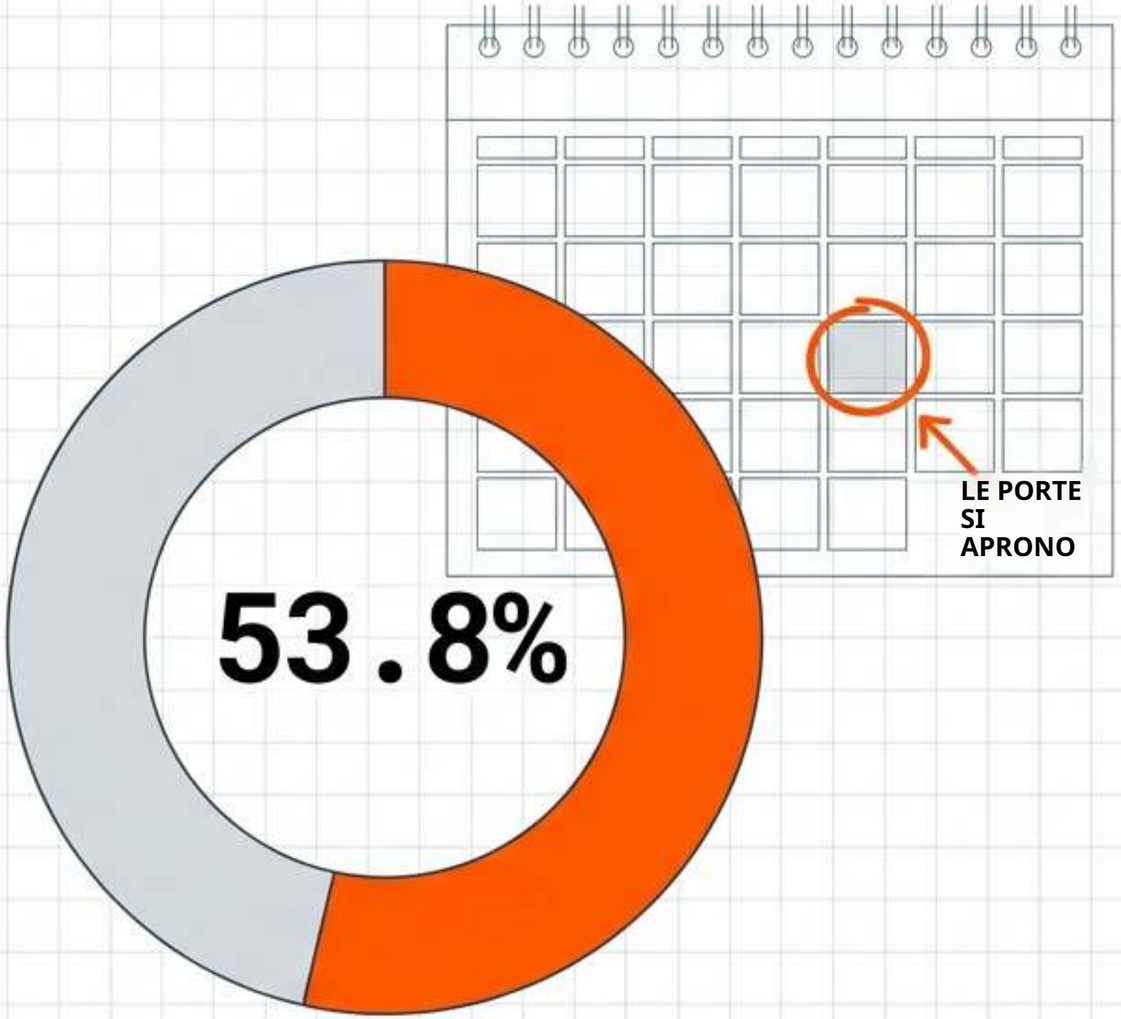

Quota del polipropilene non tessuto sul fatturato
delle borse per fiere e convegni
(Nord America).

Perché le tote economiche falliscono proprio nel giorno che conta

I guasti vengono di solito scoperti alla banchina di carico, quando non è più possibile rimediare.

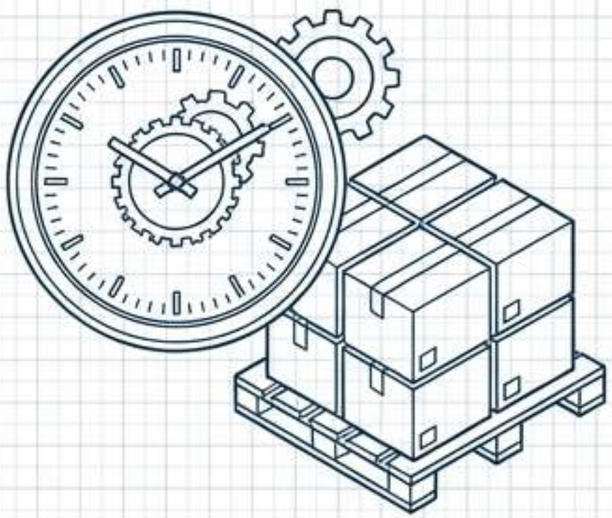

La minaccia della quantità

Le spedizioni arrivano incomplete o danneggiate dalla muffa durante il trasporto marittimo.

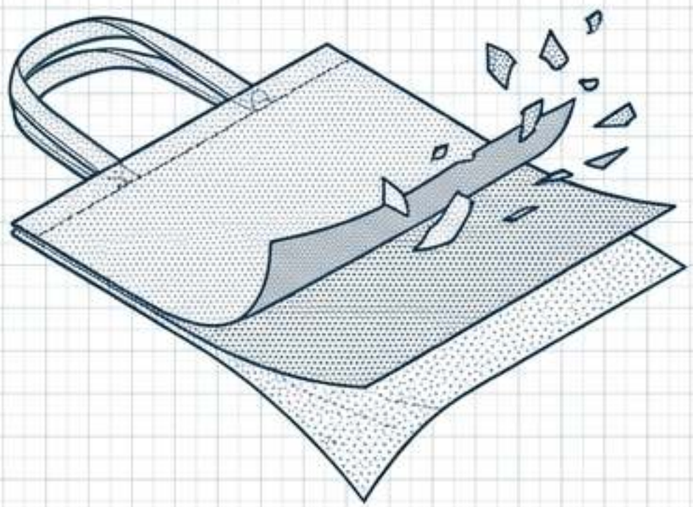

La minaccia di inchiostro e colore

Forni di polimerizzazione che lavorano sotto i 160 °C
provocano il distacco dell'inchiostro.
La deviazione standard della flessografia spinge il blu navy intenso a sembrare nero.

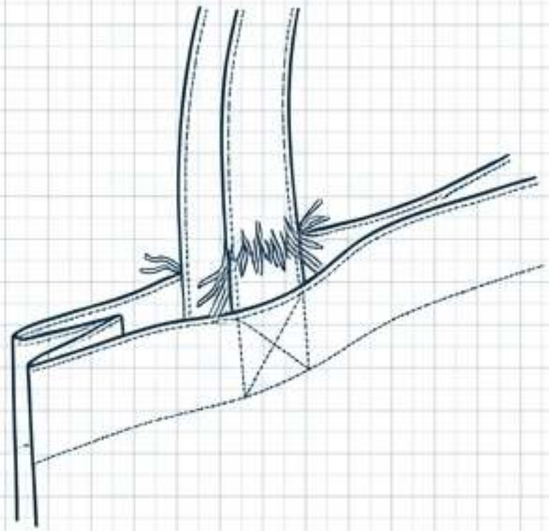

La minaccia strutturale

Un tessuto scadente da 60 GSM o radici delle maniglie incollate si strappano sotto i carichi delle fiere.

Prevenga questi guasti in fase di specifica, non alla banchina di carico.

Anatomia dello SKU ZPCTBO003

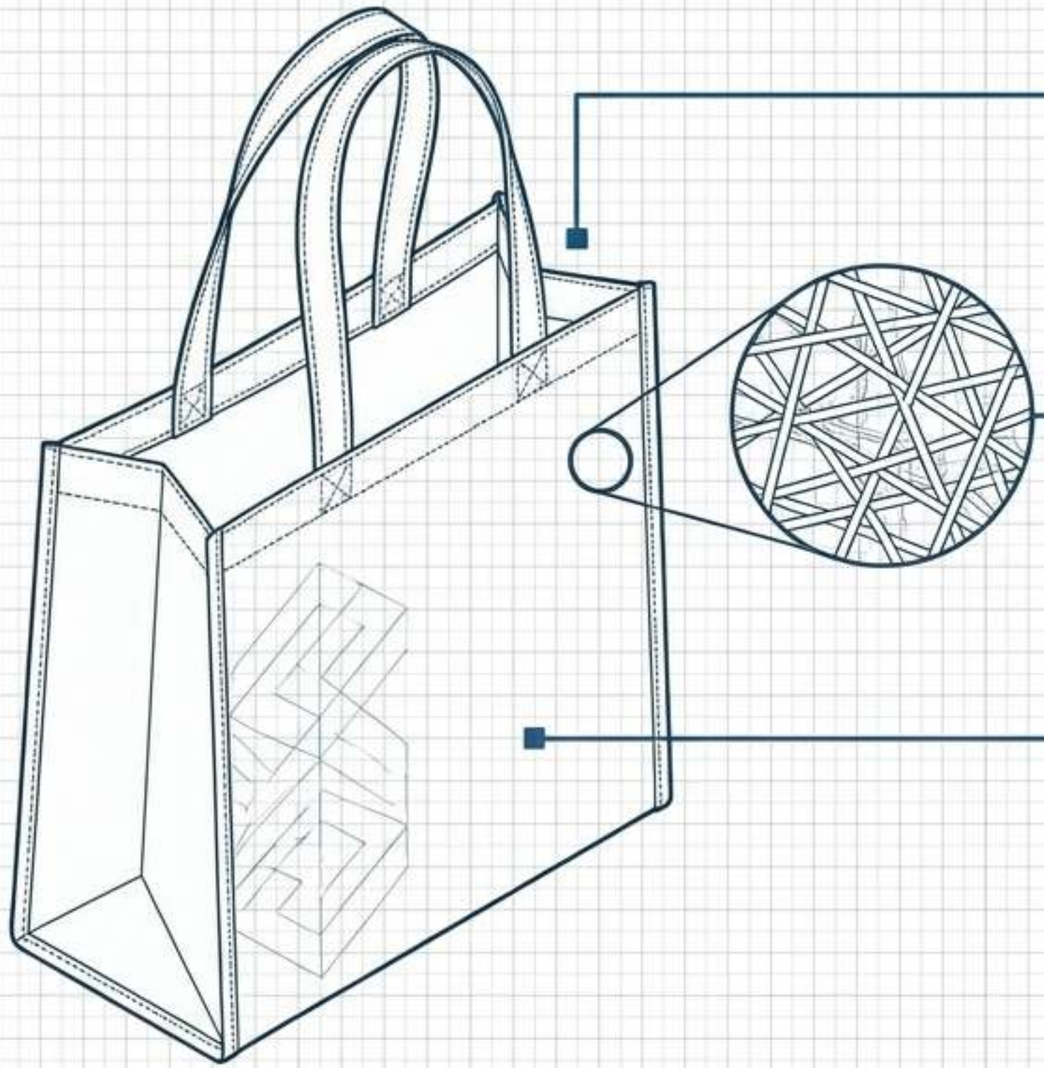

Materiale:

Tagliato da polipropilene spunbond (nome generico della fibra: olefina).

Struttura:

I filamenti sono legati in un velo sotto calore e pressione, anziché tessuti o lavorati a maglia.

Prestazioni:

Un'alternativa resistente al cotone. È riutilizzabile, molto stampabile e molto sensibile al calore.

Avvertenza: il polipropilene è una plastica. Non è biodegradabile.

Lo spettro della durabilità GSM

Consideri il GSM (grammi per metro quadrato) come un indicatore di durata, non come un limite di carico fisso. La capacità effettiva dipende dalle dimensioni finite e dalla cucitura.



Gadget leggeri, da usare una volta. Molto vulnerabili agli strappi.

Lo standard promozionale negli USA. Il minimo assoluto per eventi importanti.

Shopper pesanti in stile retail in grado di stare in piedi.

iV

Verifica: richieda ISO 9073-1 (massa per unità di superficie) con una tolleranza (ad es., +5 g/m2) nel Suo ordine d'acquisto.

90±5 g/m2) nel Suo ordine d'acquisto.

Rinforzare il punto critico di cedimento

Il punto più debole di qualsiasi tote bag in non tessuto è la radice della maniglia.

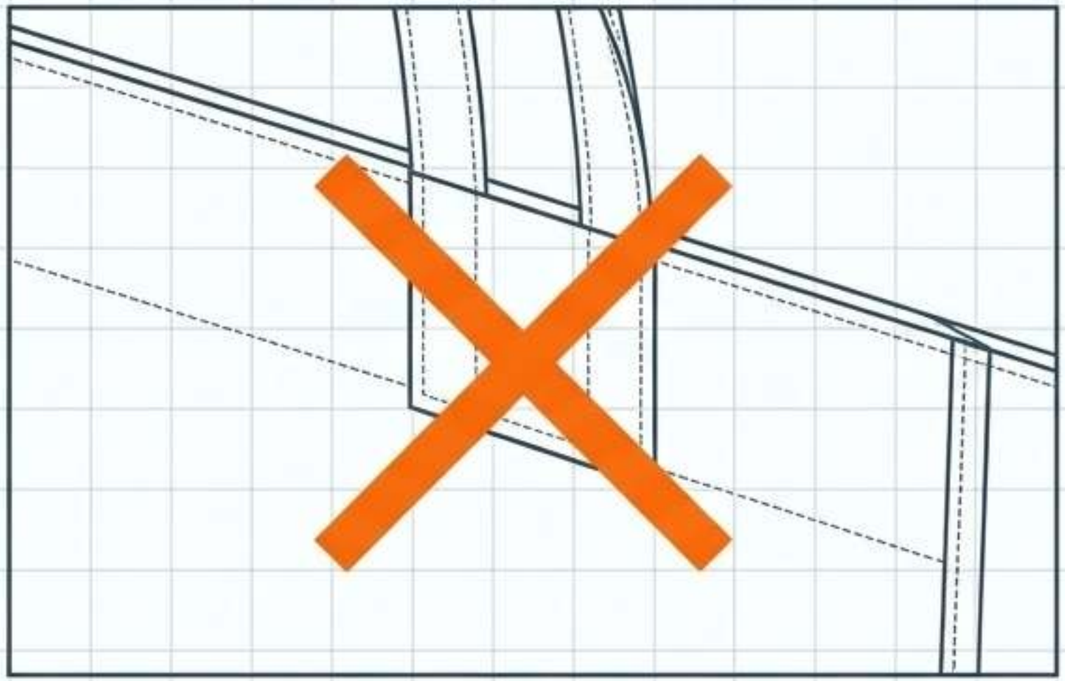

Evitare costruzioni termosaldate o solo incollate per la sopravvivenza in eventi ad alto rischio.

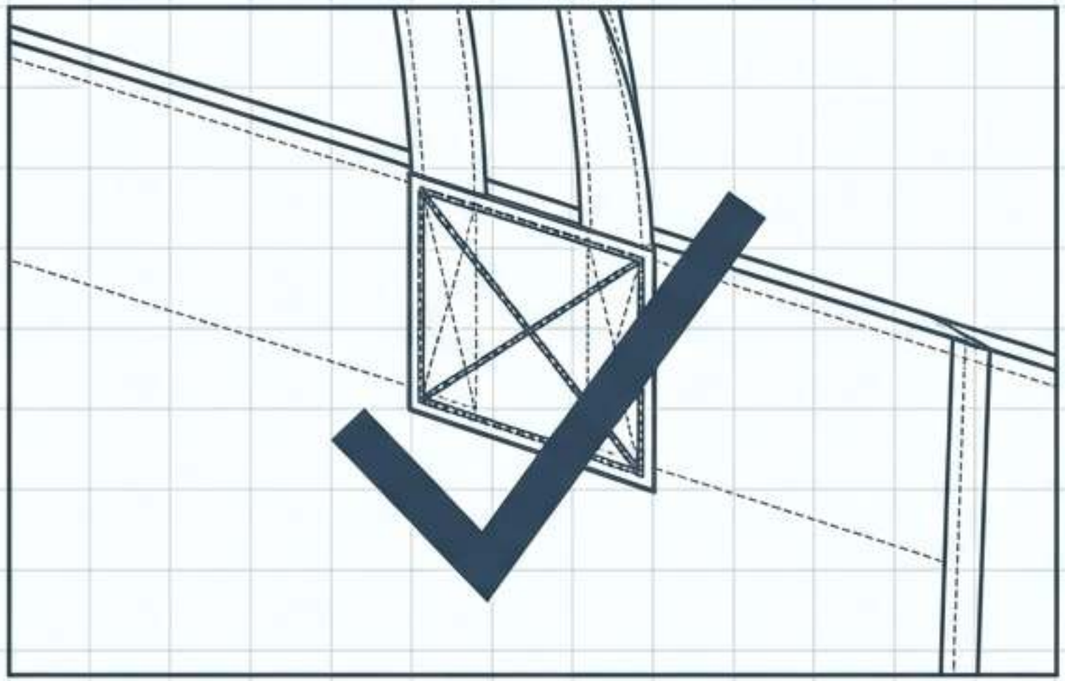

Specifichi la cucitura a scatola o a X esplicita alle radici delle maniglie.

Indichi inoltre se il prezzo offerto include un soffietto di base o una base rimovibile per una maggiore struttura.

Adeguare il materiale alle impressioni

Materiale	Indicatore di prezzo	Indicatore di durabilità	Uso ideale
PP liscio da 80 GSM	~$0.28-0.45 FOB (con 1k pz.)	Basso	Fiere, uso a breve termine
PP laminato	+20–40%	Medio	Resistenza all'acqua, promozioni nella grande distribuzione (Nota: rischio di delaminazione)
Non tessuto in rPET	+10–20%	Alto	Marchi che dichiarano contenuto riciclato
Tela da 10 oz	~$3.00 (con 1k pz.)	Massimo	Merce da vendita al dettaglio, anni di riutilizzo

Nota di consulenza: se ha bisogno di anni di riutilizzo, passi alla tela anziché semplicemente aumentare i GSM del non tessuto standard.

Nota: i prezzi sono indicazioni storiche, in attesa di un preventivo specifico per il progetto.

La fisica dell'inchiostro sull'olefina

Il polipropilene non è cotone. L'inchiostro non penetra nel tessuto; polimerizza in superficie.

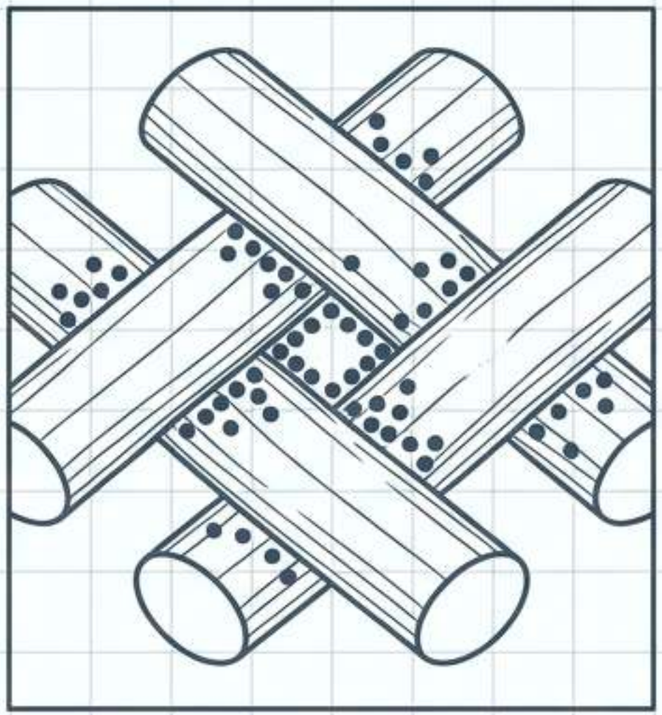

Cotone: l'inchiostro viene assorbito nelle fibre tessute.

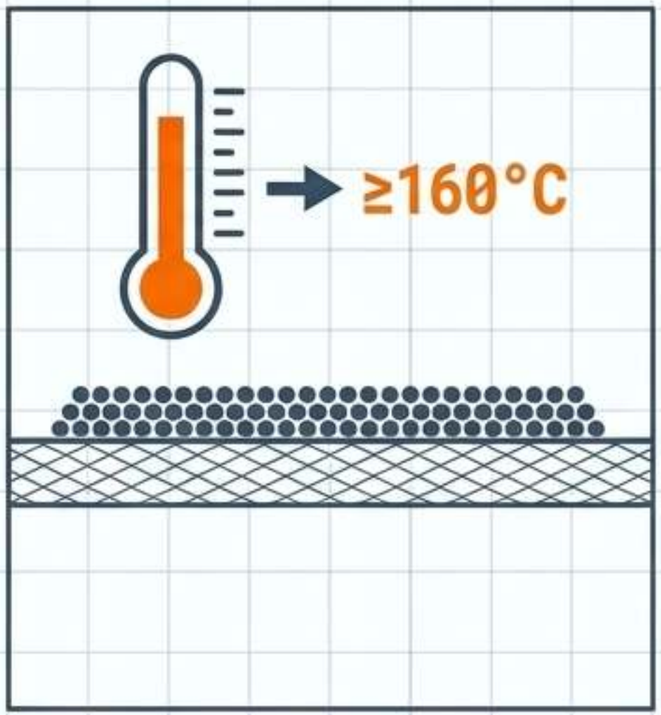

Olefina: l'inchiostro polimerizza direttamente in superficie.

- I colori stampano più brillanti e piatti, ma il materiale è molto sensibile al calore.

La polimerizzazione richiede temperature precise (≥160°C). Se i forni sono freddi, l'inchiostro rimane semplicemente in superficie e si staccherà.

- La stampa a sublimazione non è possibile su questo materiale.

Realtà di contrasto e registro

Contrasto visivo



Variazione cromatica: flessografia

la deviazione del colore si sposta di circa ±8-12% sul PP standard. Il blu navy intenso può facilmente risultare nero.



Inchiostri opachi: su tessuti, richiedete esplicitamente inchiostro opaco e approvate i colori chiari su un campione fisico, mai solo su una simulazione a schermo.

Registro visivo

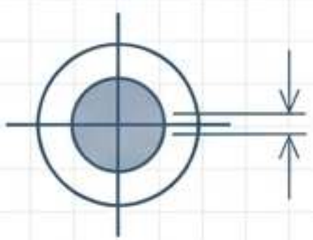

0.0625 pollici.

- **Registro: lo standard del settore per il disallineamento è fino a** 0.0625 pollici.
Se l'opera richiede registri colore-colore molto precisi, specifichi un limite più rigoroso (ad es., <1 mm) nell'ordine.

La lista di controllo pre-flight dell'opera grafica

- **Formato file: fornisca file vettoriali (AI, EPS o SVG).**
- **Tipografia: converta tutto il testo in tracciati.**
- **Precisione colore: indichi ogni colore speciale con il relativo riferimento Pantone esatto.**
- **Separazione: prepari un file distinto per ogni punto di stampa. (Il numero di colori determina il costo di allestimento).**
- **Sfumature: segnali subito le sfumature. Richiedono trasferimento termico o laminazione, modificando sia il MOQ sia il prezzo unitario.**

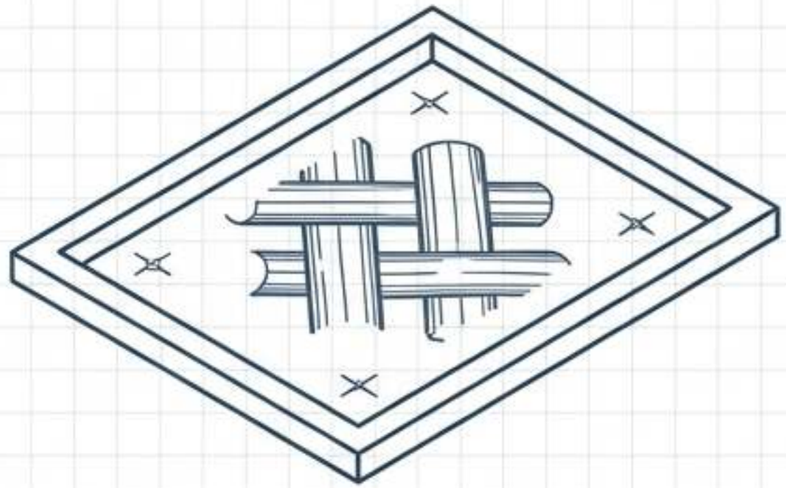

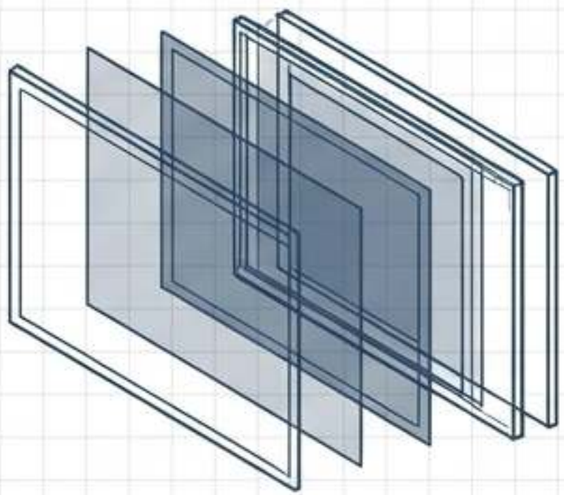

Scegliere il canale di approvvigionamento

Abbini il canale al Suo calendario.

Decorazione da magazzino USA (la via rapida)



Indicazione: MOQ a partire da 12; tempi di consegna in giorni.

Processo: la stampa avviene su borse vuote prefabbricate.

Compromesso: rapido, ma non è possibile modificare il corpo della borsa, le dimensioni o i GSM. Aree di stampa ridotte.

OEM all'estero (la via personalizzata)

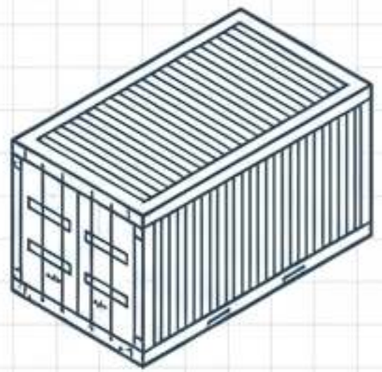

Indicazione: MOQ 500-5,000+; tempi di consegna 35-50 giorni.

Processo: la borsa viene tagliata e confezionata da zero.

Compromesso: il costo unitario più basso e il controllo strutturale totale, ma richiede una pianificazione anticipata rigorosa.

Pianificazione a ritroso del Suo evento
Per l'OEM all'estero, pianifichi a ritroso 8-10 settimane dalla data dell'evento.

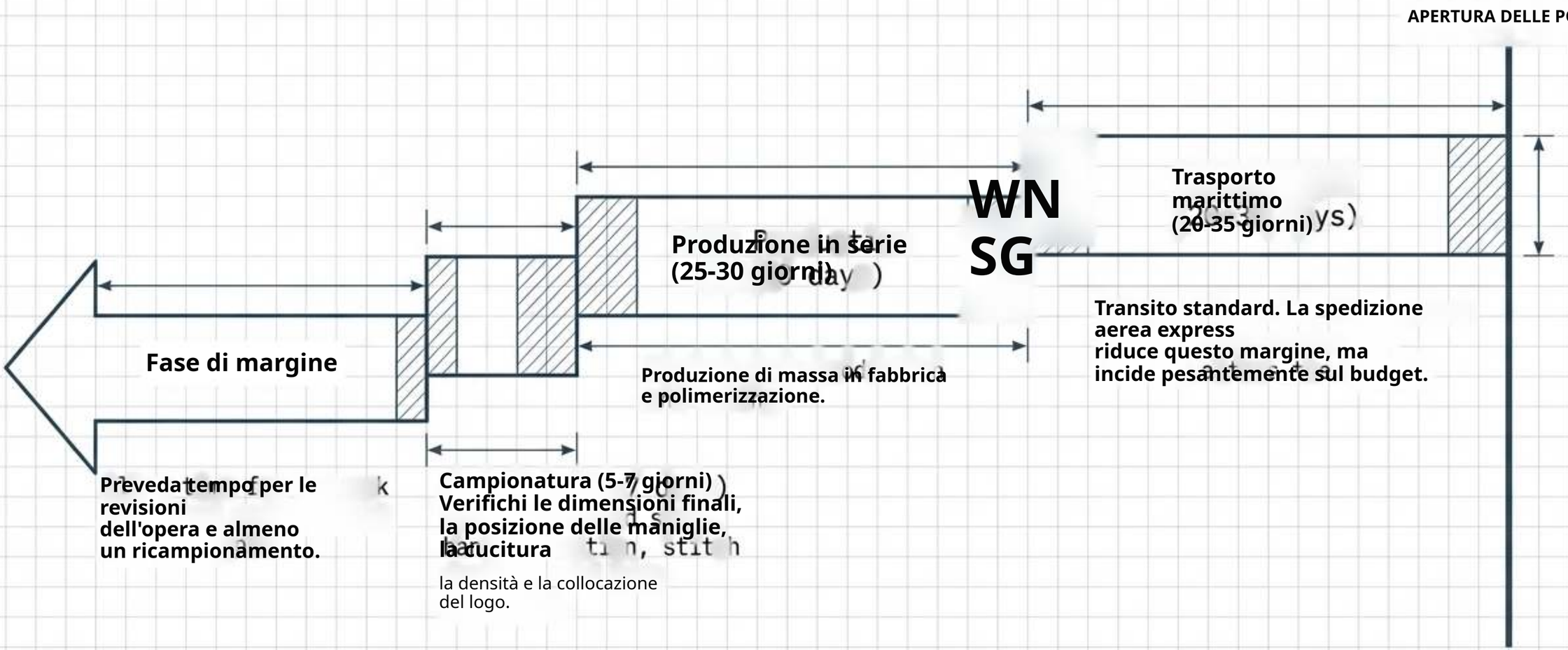

Termini di ispezione vincolanti

I certificati di fabbrica (come ISO 9001) dimostrano che esiste un processo; non dimostrano che il lotto abbia superato i controlli. Inserisca nell'ordine questi controlli specifici:

Verifica di controllo	Metodo di prova	Clausola da inserire nell'ordine
Grammatura del tessuto	Pesare i campioni secondo ISO 9073-1	GSM concordato con tolleranza dichiarata
Adesione della stampa	Prova di sfregamento sulle stampe polimerizzate	Nessuno distacco o trasferimento sugli indumenti
Cuciture delle maniglie	Prova di carico statico sospeso a 1.5 volte il carico previsto	Cucitura a scatola/X alle radici; nessuna colla
Conteggio / danni	Fotografare/pesare entro 48 ore	Tolleranza per le mancanze ≤2%
Umidità	Verificare odore/muffa	Barriera all'umidità necessaria per il trasporto marittimo

Gestire le dichiarazioni ambientali

Il polipropilene è una plastica. Dichiararlo «100% biodegradabile» comporta gravi rischi di non conformità.

Linee guida verdi della FTC (16 CFR 260.12):
Sono disponibili impianti di riciclaggio per almeno il 60% dei Suoi consumatori?

SE NO

Non può usare una dichiarazione «Riciclabile» non qualificata.

SE SÌ

Procedere, a meno che rivestimenti/laminazioni ostacolino il processo di riciclaggio.

La formulazione più sicura: polipropilene riutilizzabile (n. 5); verifichi i punti di raccolta locali.

Normative della California e importazioni



Il divieto alle casse del 2026:

Dal 1° gennaio 2026, i punti vendita della CA interessati offrono solo borse di carta riciclata (contributo minimo di $0.10).

Strategia: posizioni le shopper personalizzate in PP esclusivamente come

omaggi o borse portate dal cliente (BYO), non borse per le casse.

Proposition 65:

I rischi di esposizione chimica (come il DEHP) si trovano di solito nelle tinte e nelle finiture di trasferimento, non nel tessuto spunbond.

Richieda i rapporti di prova per lotto per gli ordini destinati alla California.

Importazioni: le shopper personalizzate in PP non tessuto rientrano generalmente nella voce HTSUS 4202.92.3031 (dazio approssimativo 17.6%). Confermi le aliquote con il Suo spedizioniere alla data di entrata.

Riepilogo del piano delle specifiche

tia	1. Fissi il minimo: 80 GSM come minimo per le fiere; cucia le maniglie a X.
	2. Verifichi l'inchiostro: richieda una polimerizzazione ≥160°C e verifichi il contrasto su campioni fisici, non su schermo.
	3. Definisca il calendario: pianifichi a ritroso 8-10 settimane dalla data dell'evento per gli ordini OEM.
	4. Massimizzi le impressioni: il non tessuto liscio vince sul costo; la tela vince sul riutilizzo pluriennale.
	5. Rediga testi conformi: non dichiari biodegradabile. Verifichi la regola del 60% di accesso prima di stampare «riciclabile».

ZIGPAC

Pronto a definire la Sua tote bag?

**Il MOQ, il prezzo unitario, i tempi di produzione e la capacità di carico sono confermati solo tramite preventivo
e campione fisico pre-produzione.**

Per richiedere il preventivo scritto, prepari:

[ ] Il Suo logo vettoriale (AI/EPS/SVG)
[ ] La data del Suo evento
[ ] La quantità target
[ ] Il contenuto previsto / requisito di carico

Assicuri oggi stesso la scadenza del Suo evento.

