مخطط التوريد:

أكياس غير منسوجة مخصصة ملحومة بالحرارة بقطع D-Cut

دليل المواصفات الفنية وتخفيف المخاطر
لمشتري الشركات (B2B) (رمز المنتج: ZPCTB8084).

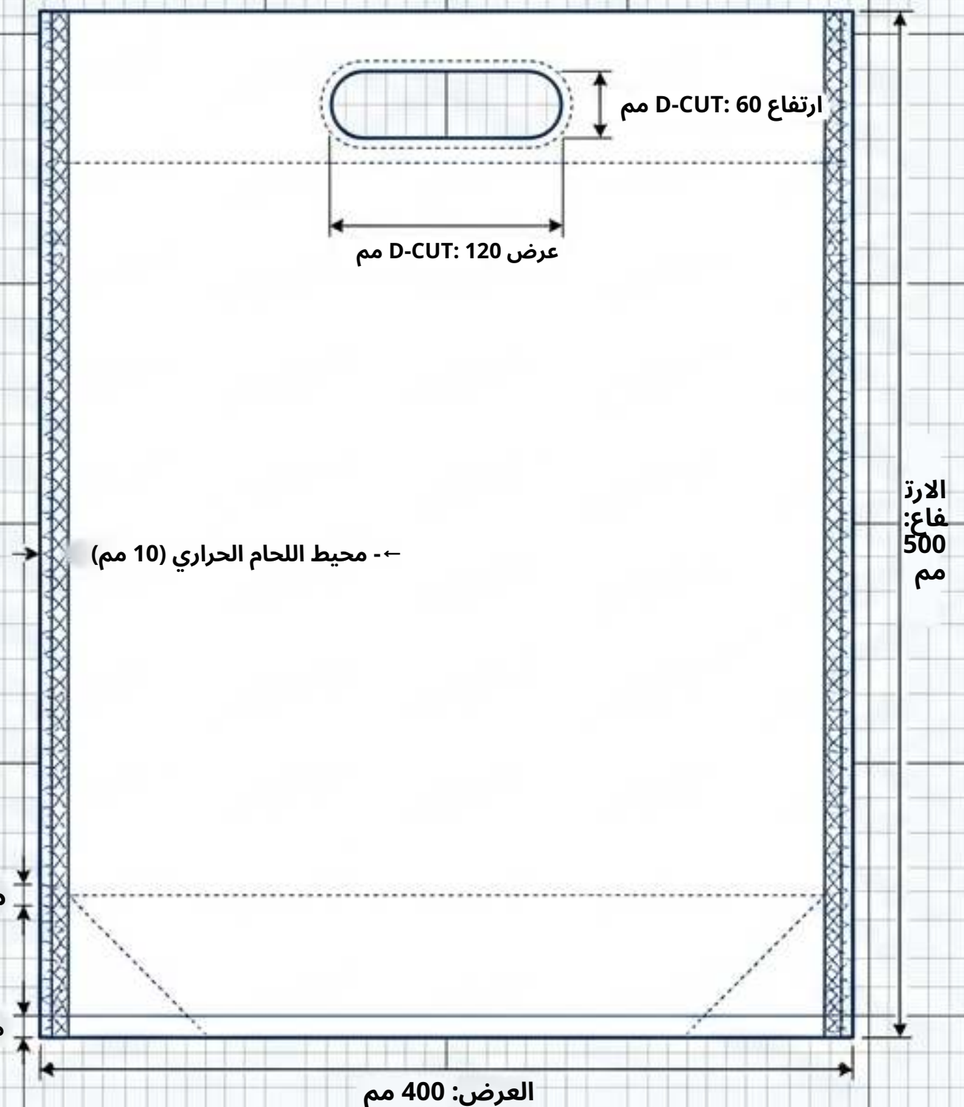

ZIGPAC

ZIGPAC

الأدوار الوظيفية والمعايير المشتركة

الاحتياجات المتداخلة

- شعار واضح وجاد ومقروء بسهولة
- تكلفة وحدة تناسب الميزانية
- مقبض لا ينكسر أمام العميل أبدا

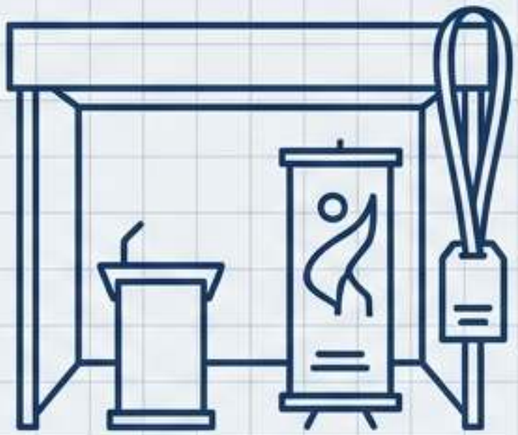

الفعاليات والترويج

يحتاج إلى مواد توزيع خفيفة للأجنحة (مثل: مستحضرات التجميل، والإكسسوارات، والهدايا الترويجية) مع ضمان
وصولها قبل يوم المعرض.



التجزئة والسلاسل

يحتاج إلى أكياس دفع بعلامة تجارية تبدو مقصودة ومدروسة، لا عامة (مثل: أكياس حمل المشتريات من البوتيكات/الصالونات).

ZIGPAC

نقطة الفشل:

لماذا تتمزق الأكياس الرخيصة عند الكاشير

لأن كيس D-cut يفتقر إلى
حزام مخيط يوزع
الوزن، يتركز الإجهاد الفيزيائي
بالكامل على حافة القماش المثقوبة
الهشة.

دليل من الموردين: أكثر من 50% من
حالات فشل الأقمشة غير المنسوجة من PP في
الواقع
تحدث في منطقة المقبض هذه تحديدًا،
وليس في الجسم. حتى الأكياس بوزن GSM 120
يمكن أن تفشل إذا تمزقت الدرزات الملحومة حرارياً
الرخيصة عند قوة تبلغ نحو 12 lbs.

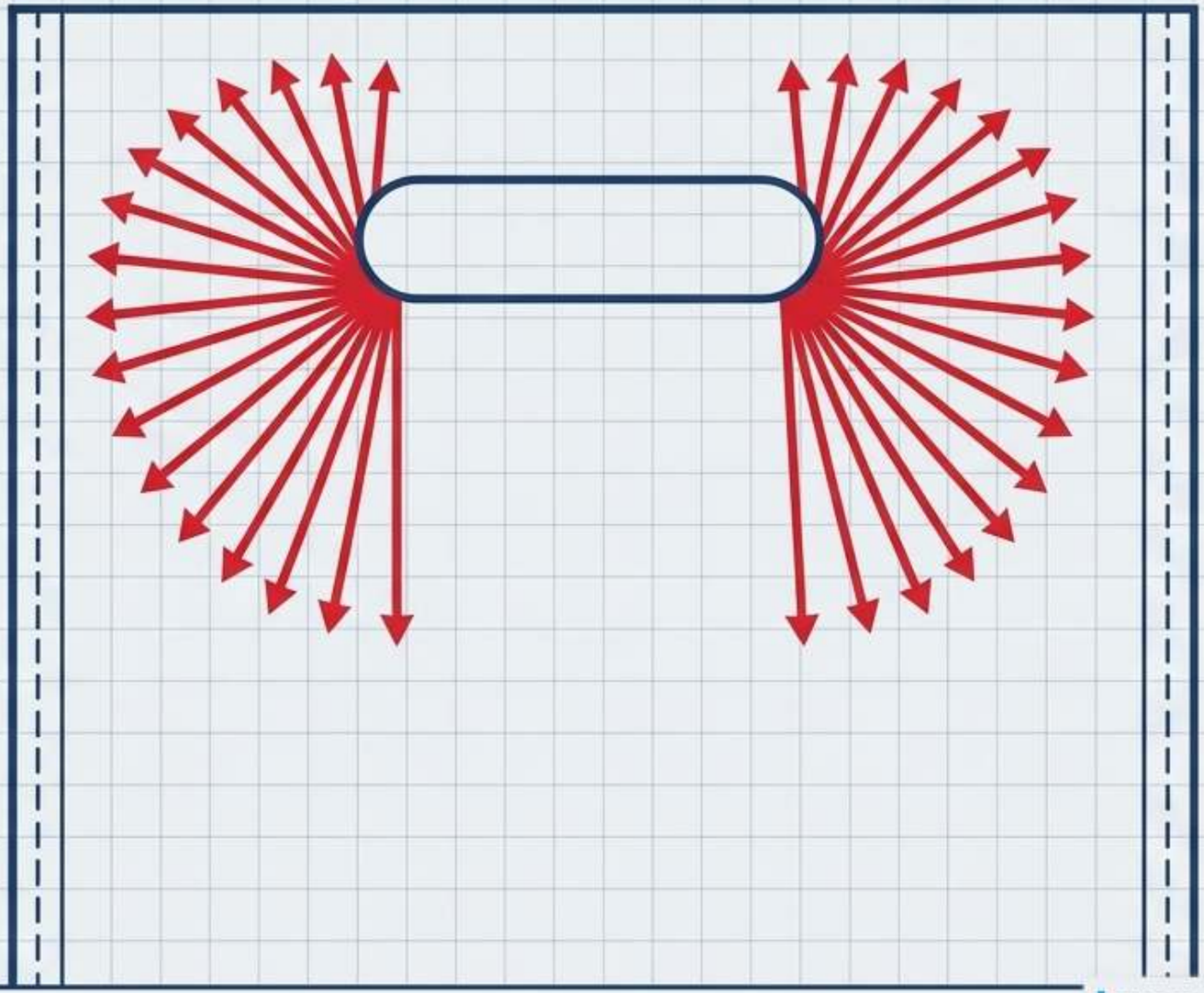

مسار الإنتاج: 100% PP Spunbond بكر

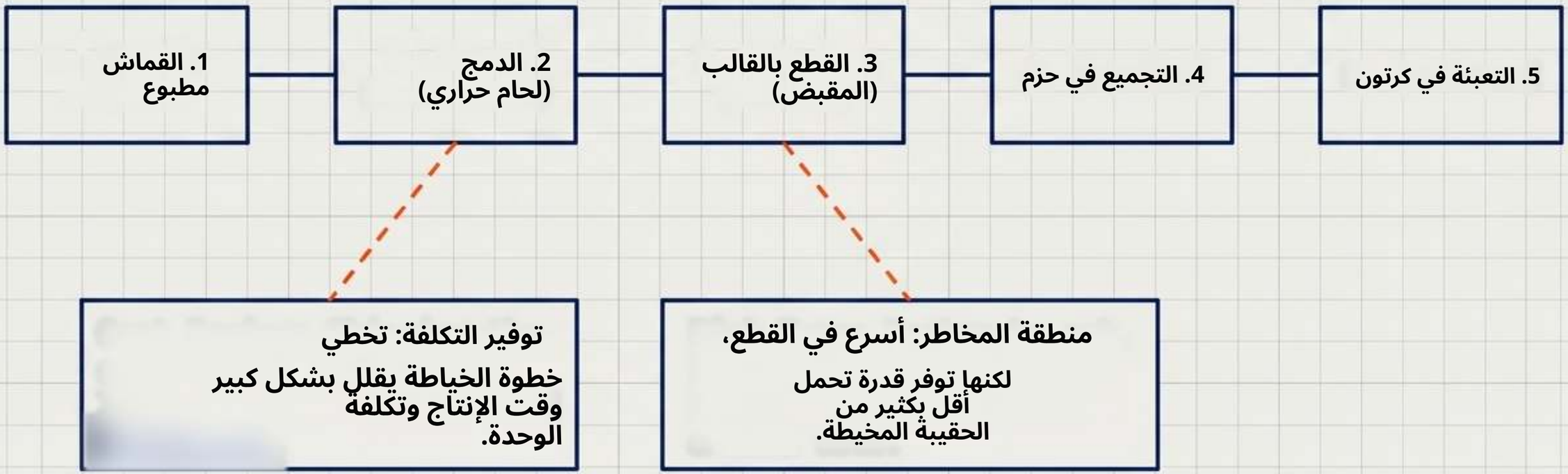

ZIGPAC

الخطوة 1: شبكة تطبيق GSM

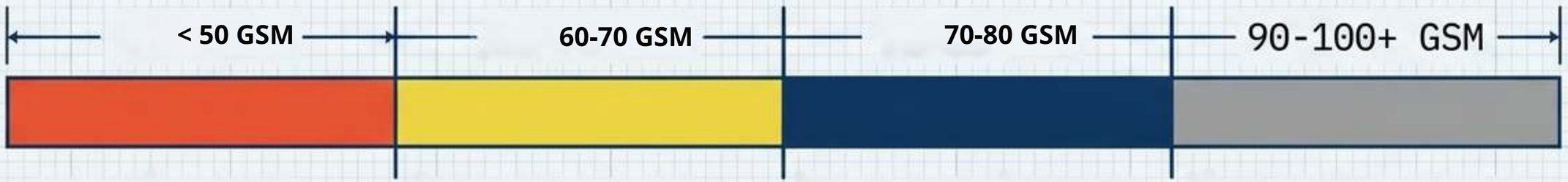

غير موصى به.
ستتمزق حافة فتحة المقبض بسهولة تحت حمل بسيط.

مناسب لهدايا الفعاليات والتجزئة الخفيفة. يتطلب اختبارِ عينة محمّلة فعلياً.

الخيار القياسي في الصناعة للتجزئة وأكياس الدفع ذات العلامات التجارية.

عوائد متناقصة.
الوصول إلى الحد الهيكلي لفتحة مثقوبة.

مفارقة التوريد: وزن القماش مقابل الفيزياء الهيكلية

هيكل المقبض الحلقي (مخيط)	هيكل D-CUT (مثقوب)
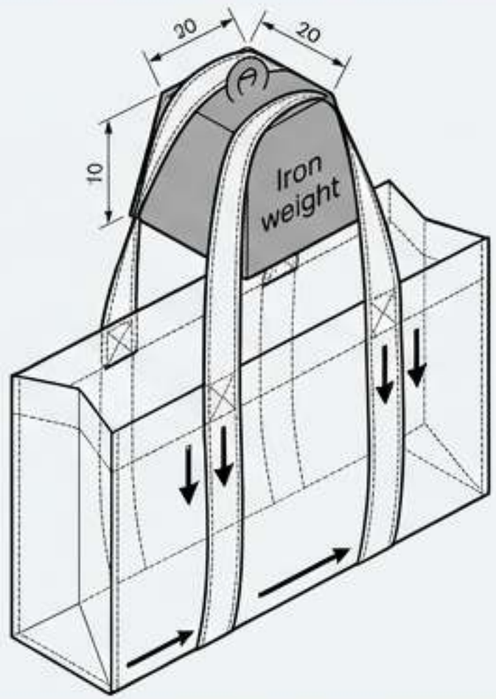	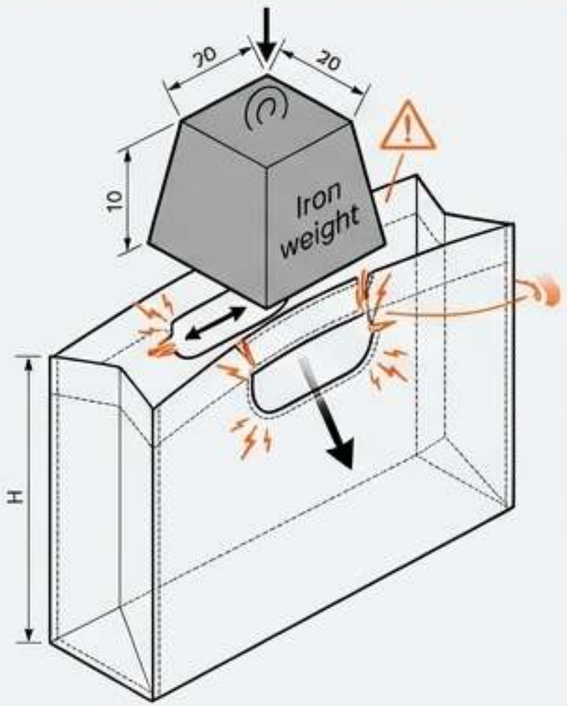

إضافة وزن القماش (GSM) إلى كيس D-cut تعطي عوائد متناقصة من حيث سعة التحمل.
المقبض المثقوب يكتسب أقل بكثير من الوزن الإضافي مقارنة بالمقبض المخيط. علاوة على ذلك،
حمل نحو 8 كغ لأكثر من 10 دقائق يتسبب في أن يغوص الشكل D بألم في الأصابع.

القاعدة: إذا كانت الأحمال الثقيلة هي مشكلتك، فغيّر الهيكل (انتقل إلى
.أو الحلقي)، ولا تدفع فقط ثمن قماش أسمك لفتحة مثقوبة W-cut

مصفوفة الاختيار الهيكلي

	D-Cut	W-Cut	مقبض حلقي	مغلّف
البناء	مثقوب من الجسم	مثقوبة + طيّة جانبية	منفصل، مخيط/ملحوم	مثقوبة + BOPP
الحمل المعلن (المتوسط)	5-8 kg	5-10 kg	10-15 kg	التحقق بالعينة
عدد الاستخدامات المعلن	30-40	40-50	50-100+	غير معلن
التكلفة النسبية	الأدنى	أعلى قليلاً	الأعلى	أعلى من العادي
الأنسب	الترويج والصيدليات	البقالة	البوتيكات والهدايا	تجزئة راقية

الخطوة 2: الأبعاد ومنطقة الأمان للتصميم

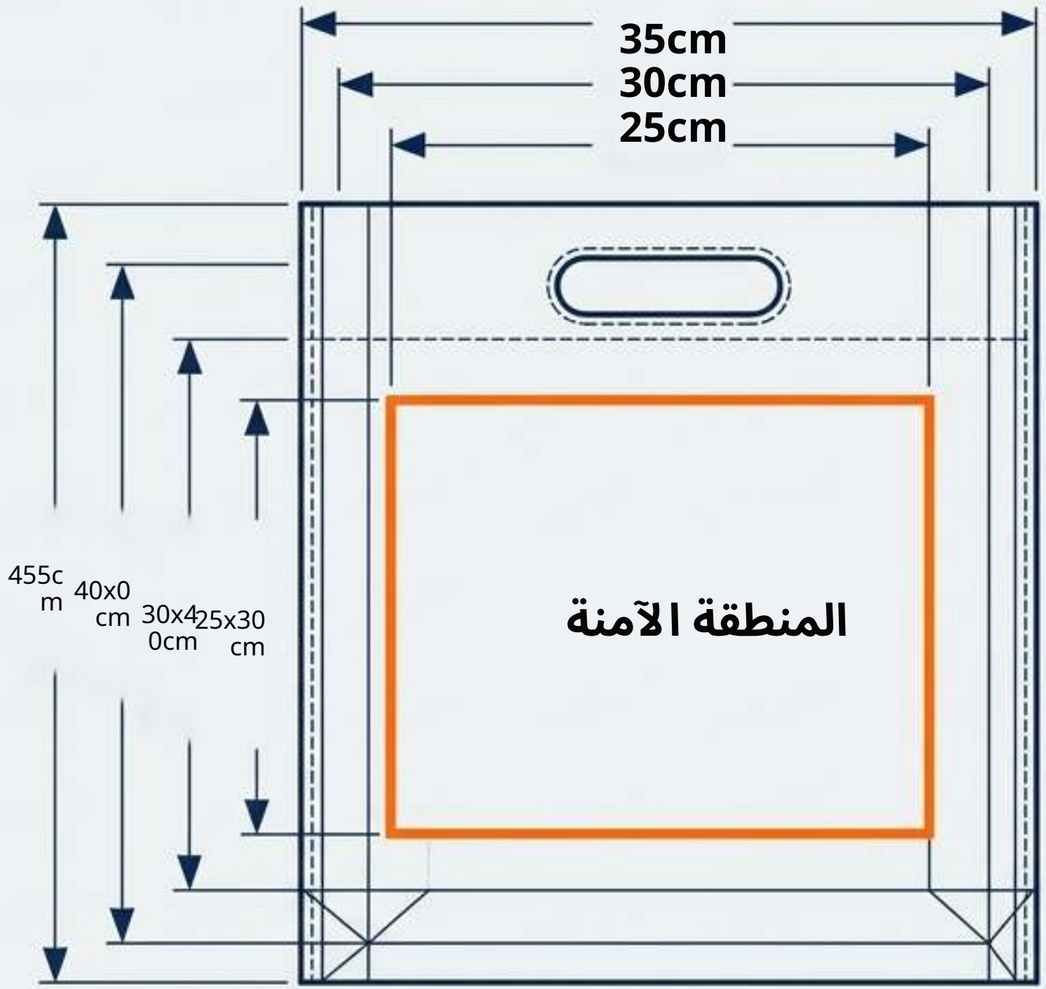

الإرشادات: أبقِ النص

وابقِ التفاصيل الدقيقة بعيدَة عن منطقة المقبض المثقوب (لتجنب أي تشويه فيزيائي) ومن الحواف الجانبية.

الأبعاد المخصصة تحمل رسوم قوالب/أدوات لمرة واحدة وحدود أعلى للحد الأدنى للطلب للكميات (MOQs).

ZIGPAC

الخطوة 3: مصفوفة المقايضات بين طرق الطباعة

النقل الحراري

- الأفضل لـ: الصور متعددة الألوان و التدرجات المعقدة.
- المقايضة: تكلفة وحدة أعلى و دورات اعتماد أطول.

الطباعة الحريرية (قياسية)

- الأفضل لـ: النص الواضح و مطابقة ألوان Pantone الدقيقة.
- المقايضة: يفقد التفاصيل في الخطوط الدقيقة والتدرجات.

تغليف BOPP

- الأفضل لـ: صور بجودة فوتوغرافية و مقاومة للرذاذ.
- المقايضة: تضيف 20-40% إلى التكلفة، حقيبة أكثر صلابة، إعادة تدوير معقدة.

الطباعة المرنة

- الأفضل لـ: الإنتاج عالي الحجم جداً للتشغيلات المتكررة.
- المقايضة: الانحراف ±8-12% في لون Pantone إذا لم يتم التحكم فيه.

فشل المعالجة: خطر انتقال اللون بالاحتكاك

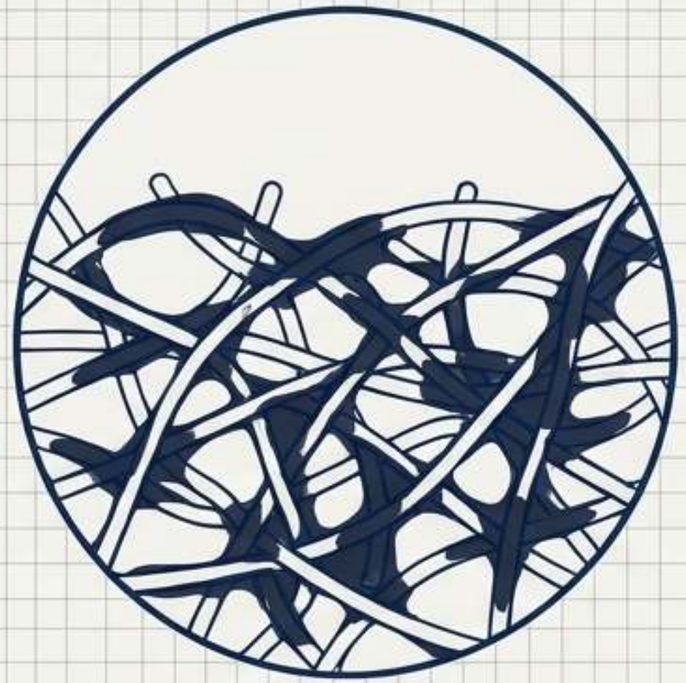

حبر معالج بشكل صحيح
(ملتصق)

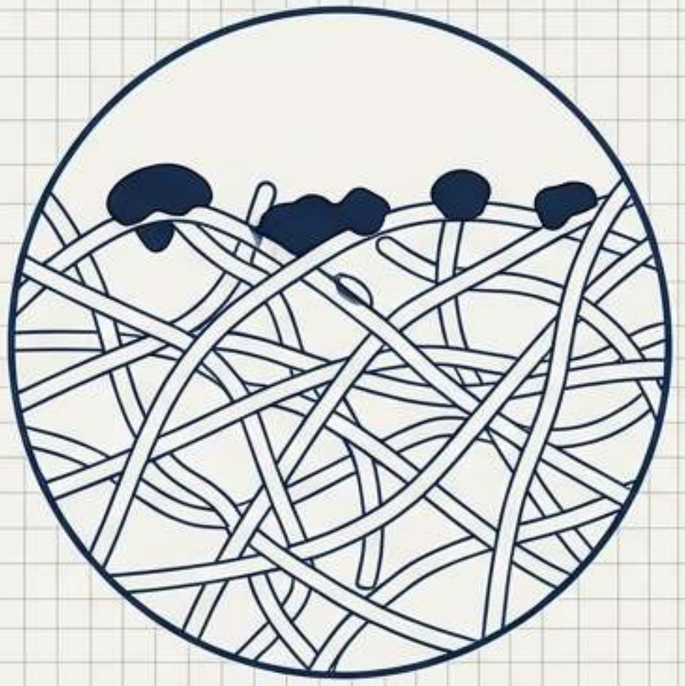

حبر غير مُعالج
(يبقى على السطح)

حدِّد نظام الحبر وشروط المعالجة كتابةً. إذا انخفضت درجة حرارة المعالجة (مثلاً 140°م)، يبقى الحبر فوق ألياف القماش غير المنسوج بدلاً من أن يلتصق بها. والنتيجة هي انتقال اللون الجاف/الرطب إلى ملابس المستهلك، ليتحول شعار علامتك إلى مصدر مسؤولية ضخم.

ZIGPAC

الخطوة 4: قواعد التحضير الأولي للتصميم للقماش غير المنسوج

1. أرسل ملفات متجهية مع مراجع Pantone دقيقة.

2. اجعل كل الخطوط الرفيعة أسمك (الطباعة بالشاشة القياسية تواجه صعوبة في الحفاظ على الخطوط الدقيقة).

3. حوّل التدرجات الرقمية إلى درجات لونية صلبة لأعمال الطباعة بالشاشة.

واقع القماش



الملف الرقمي



حقيقة: قماش PP Spunbond مسامي للغاية. ينغمس الحبر فيه. تشبع اللون أقل بنسبة 20-30% من الورق الناعم أو القماش.

الخطوة 5: توحيد عروض الأسعار: قائمة مراجعة الفاتورة الأولية (Proforma)

لمقارنة العروض بدقة، تأكد من أن الفاتورة المبدئية تحدد بدقة:

- ☐ الأبعاد المسطحة (العرض × الارتفاع × الطيّة الجانبية)
- ☐ والانحراف المسموح GSM
- ☐ نسبة محتوى PP البكر مقابل المعاد تدويره
- ☐ طريقة اللحام (بالموجات فوق الصوتية مقابل الحرارة)
- ☐ ألوان الطباعة والعملية المستخدمة
- ☐ Incoterm (مثل: FOB Ningbo، DDP)
- ☐ التضمين أو الاستبعاد الصريح لرسوم الألواح

إلزامي لمقارنة العروض

ZIGPAC

واقع سلسلة التوريد: الحد الأدنى للكميات وأوقات التسليم





الخلاصة: وقت المصنع

ليس وقت الوصول.
الأسعار والحدود الدنيا
للكميات المنشورة متفاوتة بشدة
حسب
طرق الطباعة و
قنوات البيع. احصل دائماً
على عرض سعر موحّد.

الخطوة 6: بروتوكول اختبار العينات



2. اختبار الاحتكاك والطي
أجرِ احتكاكاً رطباً وجافاً مباشرةً على الشعار المطبوع لاختبار المعالجة.



1. اختبار الرفع الديناميكي
لا تكتفِ بالإمساك بها. ارفعها، وأرجحها، وشدّها وبداخلها بضائعك الفعلية.



4. فحص الرائحة
افتح الكرتون المجمّع وافحصه فوراً. تعود الروائح الكريهة إلى محتوى PP المعاد تدويره المرتفع أو الأحبار غير الصديقة للبيئة.



3. التحقق من GSM
قِس القماش مقارنةً بالرقم المعروض باستخدام معايير الكتلة ISO 9073-1:2023.

معدل العيوب المستهدف عادةً ~2-3%.

شجرة قرار الامتثال البيئي

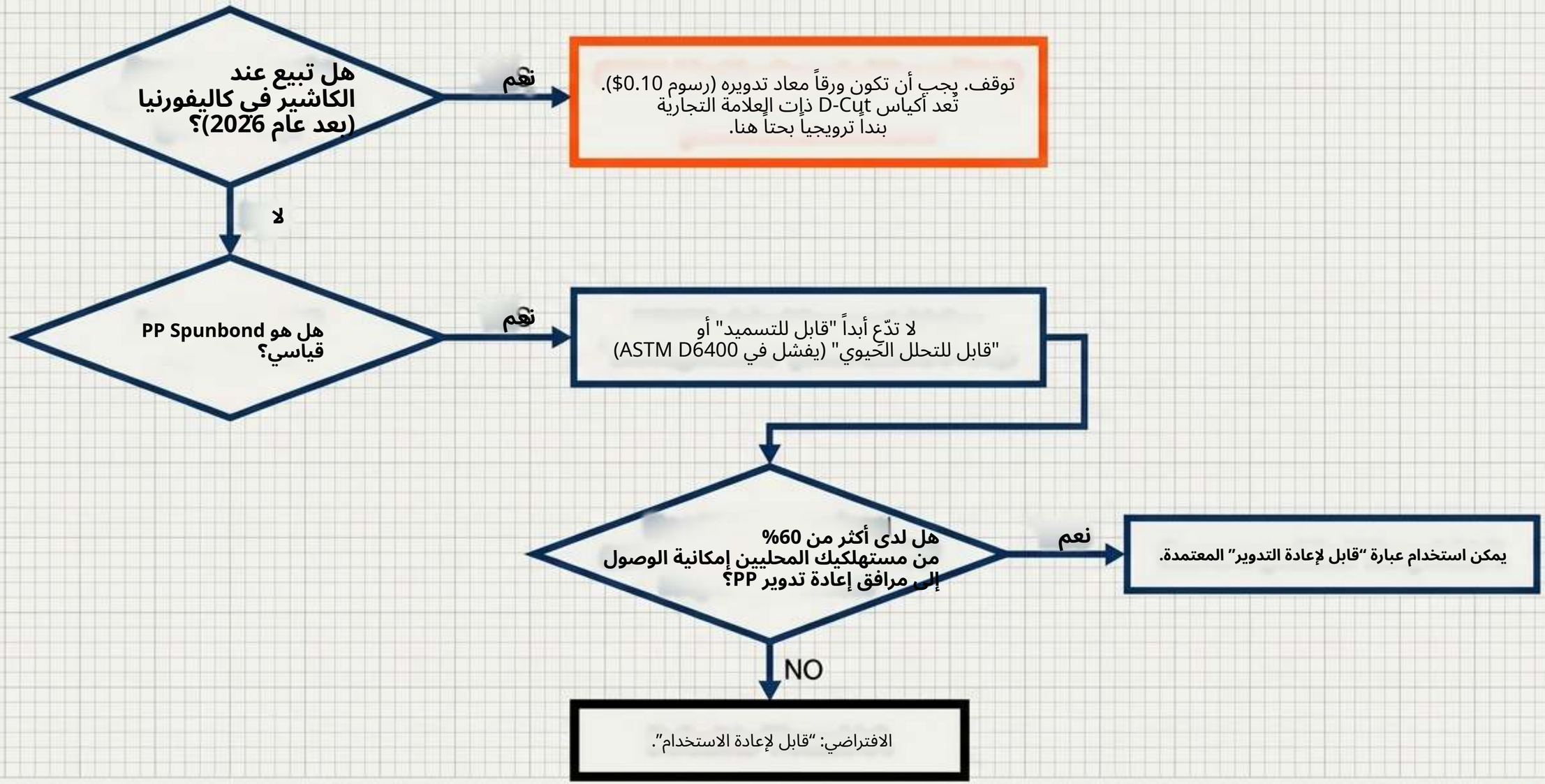

ZIGPAC

تحذيرات هامة: السلامة والتخزين

تحذير: التحلل الضوئي

القماش غير المنسوج من البولي بروبيلين حساس جداً للأشعة فوق البنفسجية. إذا خُزّن المخزون بكميات كبيرة لفترة طويلة تحت أشعة الشمس المباشرة، يصبح القماش هشاً ويفشل خلال 6-12 شهراً.

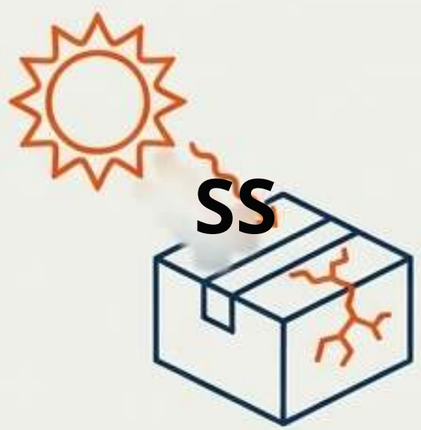

تحذير: حدود ملامسة الأغذية

الكيس الترويجي القياسي ليس تغليفاً آمناً للأغذية. لا يمكن استخدامه إلا للتلامس المباشر مع الأغذية إذا قدّم المورد مستندات امتثال صريحة ومكتوبة لتلك الدفعة المحددة. (لا تُحتسب شهادات OEKO-TEX / ISO 9001).



المخطط الرئيسي للتوريد

- أدرج حداً أدنى لـ GSM في العقد يتوافق مع حمولتك الفعلية.
- طابِق طريقة الطباعة مع تعقيد التصميم، مع مراعاة مسامية القماش غير المنسوج.
- لا تتخطَّ أبداً اختبار العينة المحمّلة أو اختبار احتكاك الحبر الرطب/الجاف.
- وحِّد كل عرض سعر (المقاس، GSM، الألوان، Incoterm، الرسوم) قبل مقارنة الموردين.
- اعتمد القبول بصرامة على العينة الموقّعة، وسجلات الاختبار، وفاتورة Proforma صارمة.